REGIONE CAMPANIA

PROVINCIA DI NAPOLI
COMUNE di MARIGLIANO

Istanza di Valutazione di Impatto Ambientale

Ri.Genera S.r.l.

Sede Legale: Via Montecanale, 19/21 - 25080 Polpenazze del Garda (BS)
Sede Operativa : Via Nuova del Bosco km 1,800 - 80034 Marigliano (NA)

IL RICHIEDENTE (timbro e firma)

ri.genera s.r.l.
L'Amministratore

IL TECNICO (timbro e firma)

Indice	Revisione / Revision / Modification	Data	Disegno

ISEC INTEGRATED SERVICES & CONSULTING

ISO 9001 BUREAU VERITAS Certification

GRUPPO Group / Groupe **SA1**	DISEGNI DI RIFERIMENTO N°: Reference drawing / Plans de référence ----	SCALA DISEGNO: Drawing Scale Echelle Dessin	1:1
		SCALA PLOTTAGGIO: Plot scale / Echelle de plot.	----
Particolari impianto - Linea di selezione multipla - Linea M1		SOSTITUISCE IL NUM. Replaces Number Remplace Nombre	----
		DISEGNATO: Drawn by / Dessiné	24/10/2017 M.N.
		VERIFICATO: Checked by / Vérifié	26/10/2017 F.V.
		APPROVATO: Approved / Approuvé	27/10/2017 G.F.

DATA di PLOTTAGGIO: 27/10/2017

COMMESSA: Job / Commande	LOCALITA': Locality / Localité	DISEGNO N° : Drawing N° / Dessin N°	Rev.	Pagina / page
17.013	Marigliano (NA)	17.013.SA1.I-1.3		

A1

E' vietato, senza la preventiva autorizzazione: riprodurre, copiare, rendere disponibile a terzi questo documento
Without our previous authorization this drawing can neither be copied nor disclosed to third persons.

VISTA TRIDIMENSIONALE

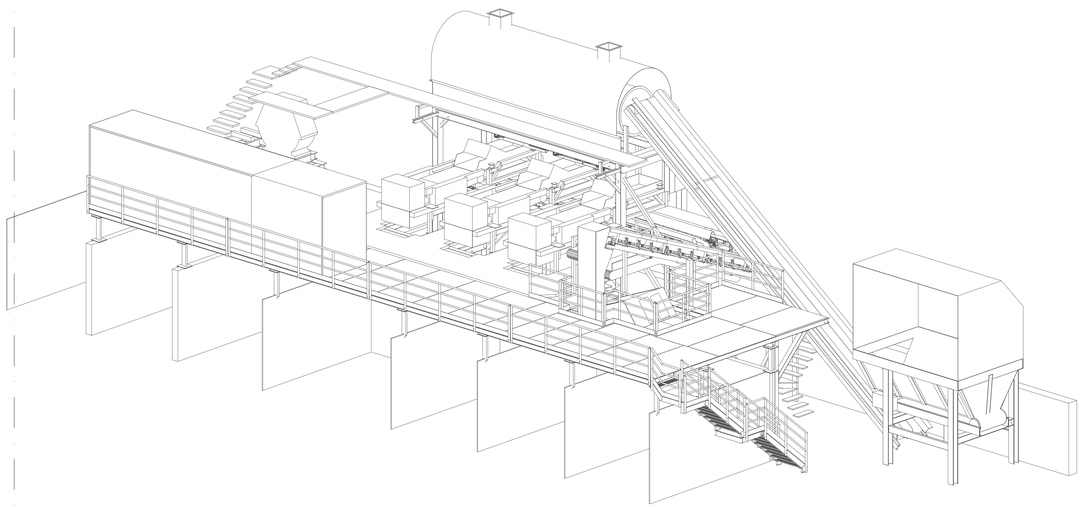

PROSPETTO 1

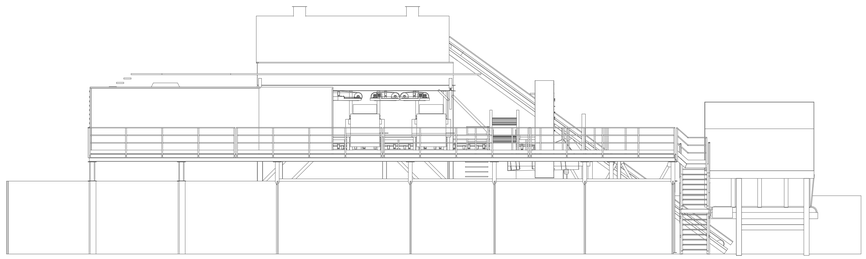

PROSPETTO 2

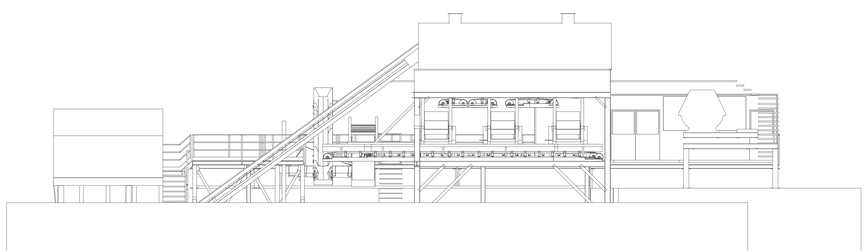

PIANTA

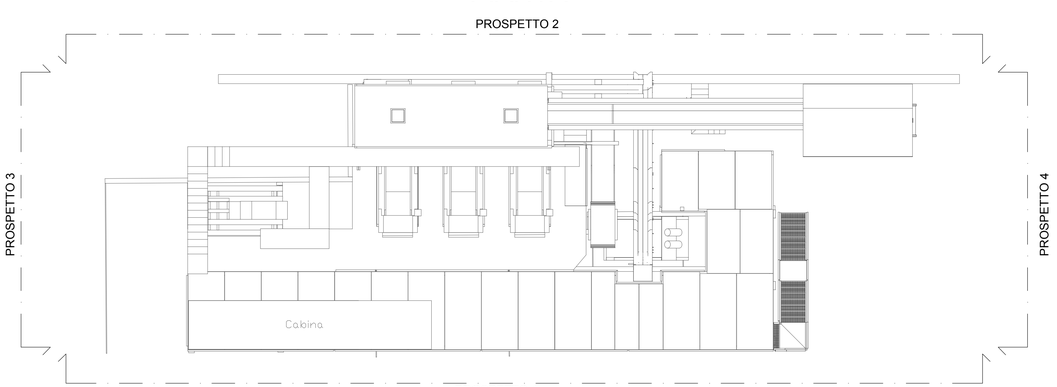

PROSPETTO 3

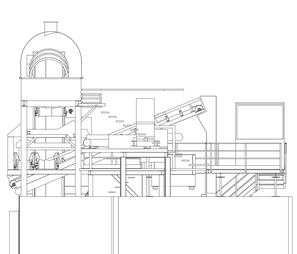

PROSPETTO 4

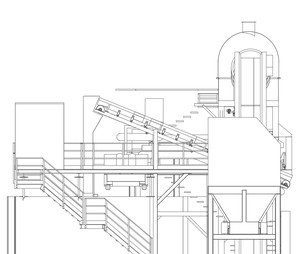

REGIONE CAMPANIA

PROVINCIA DI NAPOLI
COMUNE di MARIGLIANO

Istanza di Valutazione di Impatto Ambientale

Ri.Genera S.r.l.

Sede Legale: Via Montecanale, 10/21 - 25080 Polpenazze del Garda (BS)
Sede Operativa: Via Nuova del Bosco lun 1,500 - 80034 Marigliano (NA)

IL RICHIEDENTE (timbro e firma)

IL TECNICO (timbro e firma)

Indice	Revisione / Revision / Modification	Data	Disegno

GRUPPO
Group / Groupe
SA1

DISEGNI DI RIFERIMENTO N°:
Reference drawing / Plans de référence
- - - -

SCALA DISEGNO:
Drawing Scale
Echelle Dessin
1:1

SCALA PLOTTAGGIO:
Plot scale / Echelle de plot.
=====

Particolari impianto - Linea di selezione multipla
- Linea M1

SOSTITUISCE IL NUM.
Replace Number
Remplace Nombre
=====

DISEGNATO: Drawn by / Dessiné	24/10/2017	M.N.
VERIFICATO: Checked by / Verifié	26/10/2017	F.V.
APPROVATO: Approved / Approuvé	27/10/2017	G.F.

COMMESSA:
Job / Commande
17.013

LOCALITA':
Locality / Localité
Marigliano (NA)

DISEGNO N° : Drawing N° / Dessin N°
17.013.SA1.I-1.3

Rev. | Pagina / page

DATA ed PLOT AUGUS. 27/10/2017

E' vietato, senza la preventiva autorizzazione: riprodurre, copiare, rendere dispondibile a terzi questo documento
Without our precious authorization this drawing can neither be copied nor disclosed to third persons.