N° DOCUMENTO	DESCRIZIONE
ST-220	ELENCO TIPOLOGICI
ST-001	AREA DI PASSAGGIO NORMALE/RISTRETTA
ST-013	AREA DI PASSAGGIO CONDOTTA DA RIMUOVERE
ST-014	FASCE DI SERVITU'
ST-040	DEFINIZIONI PER ATTRAVERSAMENTO STRADALE
ST-042	ATTRAVERSAMENTO TIPO DI STRADE DI CATEGORIA A/B
ST-044	ATTRAVERSAMENTO TIPO DI STRADE DI CATEGORIA C/D
ST-048	ATTRAVERSAMENTO TIPO DI CORSI D'ACQUA MINORI A CIELO APERTO
ST-060	PARTICOLARI DI MONTAGGIO TUBO DI SFIATO (DN 80)
ST-080	OPERE DI CONTENIMENTO - FASCINATE
ST-081	OPERE DI CONTENIMENTO - PALIZZATE
ST-092	OPERE DI CONTENIMENTO - MURO CELLULARE IN LEGNAME A DOPPIA PARETE
ST-101	OPERE DI CONTENIMENTO - PARATIA DI PALI TRIVELLATI
ST-105	OPERE DI DRENAGGIO - LETTO DI POSA DRENANTE
ST-106	OPERE DI DRENAGGIO - TRINCEA DRENANTE
ST-123	SISTEMAZIONI IDRAULICHE - RICOSTITUZIONE SPONDALE CON GABBIONI
ST-160	OPERE COMPLEMENTARI - SEZIONI TIPO PER STRADE DI ACCESSO AGLI IMPIANTI
ST-170	OPERE COMPLEMENTARI - CUNICOLO IN CALCESTRUZZO SENZA ARMATURA REALIZZATO IN OPERA SU CANALETTA SAGOMATA IN PLASTICA
ST-172	OPERE COMPLEMENTARI - ARMADIO DI CONTROLLO IN VETRORESINA
ST-173	OPERE COMPLEMENTARI - TIPICO PER CARTELLO SEGNALATORE

TIPOLOGICI IMPIANTI - PIANTA, PROSPETTI, PLANIMETRIA	
N° DOCUMENTO	DESCRIZIONE
ST-201	RICOLL.TO ALL.TO ECOLEAD SRL - P.I.D.S. N.1 - LOCALITA' MASSERIA DEL PONTE
ST-202	RICOLL.TO TRATTO TERMINALE ALL.TO ECOLEAD SRL - P.I.D.S. N.1 - LOCALITA' TORREPALAZZO

INDICE	DATA	REVISIONI	ELABORATO	VERIFICATO	APPROVATO
2	05/07/2016	RIEMISSIONE PER PERMESSI - VARIATO TRACCIATO	F. CERRUTO	M.FORNAROLI	V.FORLIVESI G.GIOVANNINI
1	05/11/2014	EMISSIONE PER PERMESSI	F. CERRUTO	S. BUCCAFUSCA	V.FORLIVESI M.MATTEUCCI
0	24/02/2014	EMISSIONE	F. CERRUTO	S. BUCCAFUSCA	V.FORLIVESI M.MATTEUCCI

SNAM RETE GAS

PROGETTISTA Technip

Rif.TPIDL: 8010-409-ST-3290-221
TECHNIP ITALY DIREZIONE LAVORI S.p.A.

Dis. ST-220

Fg. 1 di 1

Comm. NR/13012

INDICE 0 1 2

Scala

Metanodotto:

VARIANTI MET. BENEVENTO-CISTERNA
DN 500 (20"), DP 64 bar ED OPERE CONNESSE

ELENCO DISEGNI TIPOLOGICI

Sostituisce il .....
Sostituito dal .....

Il presente disegno e' di proprieta' aziendale - La Societa' tutelera' i propri diritti a termine di legge.

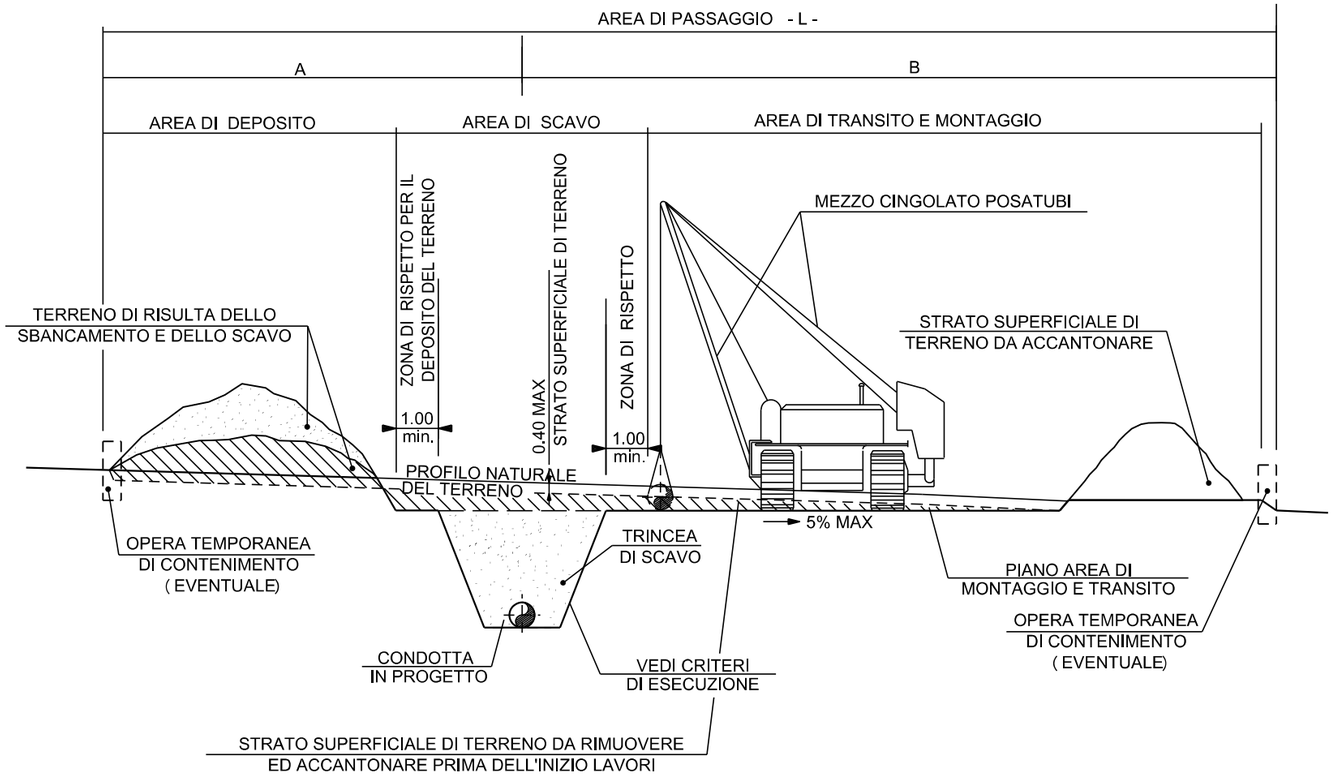

DIMENSIONI AREA DI PASSAGGIO							
DN 500 (20")				DN 100 (4")			
NORMALE (PN) m	A	B	L	NORMALE (PN) m	A	B	L
	9	12	21		6	8	14
RISTRETTA (PR) m	A	B	L	RISTRETTA (PR) m	A	B	L
	7	11	18		4	8	12

LE MISURE SONO ESPRESSE IN METRI

INDICE	DATA	REVISIONI	ELABORATO	VERIFICATO	APPROVATO
2	05/07/2016	RIEMISSIONE PER PERMESSI - VARIATO TRACCIATO	F. CERRUTO	M.FORNAROLI	V.FORLIVESI G.GIOVANNINI
1	05/11/2014	EMISSIONE PER PERMESSI	F. CERRUTO	S. BUCCAFUSCA	V.FORLIVESI M.MATTEUCCI
0	24/02/2014	EMISSIONE	F. CERRUTO	S. BUCCAFUSCA	V.FORLIVESI M.MATTEUCCI

SNAM RETE GAS

PROGETTISTA Technip
Rif.TPIDL: 8010-409-STC-3290-02
TECHNIP ITALY DIREZIONE LAVORI S.p.A.

Dis. ST-001

Fg. 1 di 1

Metanodotto:

VARIANTI MET. BENEVENTO-CISTERNA
DN 500 (20"), DP 64 bar ED OPERE CONNESSE

Comm. NR/13012

INDICE Ø 1 2

Scala

AREA DI PASSAGGIO NORMALE/RISTRETTA

Sostituisce il .....
Sostituito dal .....

Il presente disegno e' di proprieta' aziendale - La Societa' tutelera' i propri diritti a termine di legge.

METANODOTTO DA RIMUOVERE

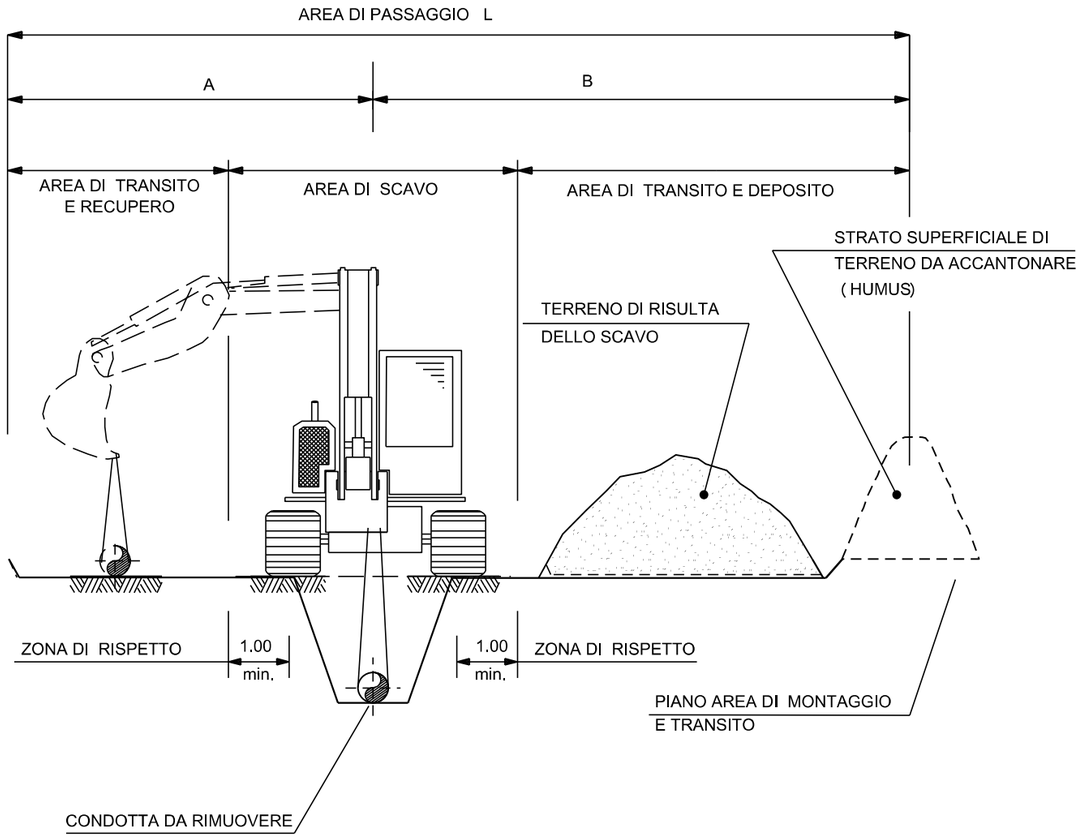

DIMENSIONI AREA DI PASSAGGIO							
DN 500 (20")				DN 80 (3") DN 100 (4")			
NORMALE (PN) m	A	B	L	NORMALE (PN) m	A	B	L
	6	8	14		4	6	10

LE MISURE SONO ESPRESSE IN METRI

INDICE	DATA	REVISIONI	ELABORATO	VERIFICATO	APPROVATO
2	05/07/2016	RIEMISSIONE PER PERMESSI - VARIATO TRACCIATO	F. CERRUTO	M.FORNAROLI	V.FORLIVESI G.GIOVANNINI
1	05/11/2014	EMISSIONE PER PERMESSI	F. CERRUTO	S. BUCCAFUSCA	V.FORLIVESI M.MATTEUCCI
0	24/02/2014	EMISSIONE	F. CERRUTO	S. BUCCAFUSCA	V.FORLIVESI M.MATTEUCCI

SNAM RETE GAS

PROGETTISTA Technip

Rif TPIDL 8010-409-STC-3290-14
TECHNIP ITALY DIREZIONE LAVORI S.p.A.

Dis. ST-013

Fg. 1 di 1

Comm. NR/13012

INDICE 0 1 2

Scala

Metanodotto:

VARIANTI MET. BENEVENTO-CISTERNA
DN 500 (20"), DP 64 bar ED OPERE CONNESSE

AREA DI PASSAGGIO CONDOTTA DA DISMETTERE

Sostituisce il .....
Sostituito dal .....

Il presente disegno e' di proprieta' aziendale - La Societa' tutelera' i propri diritti a termine di legge.

Il presente disegno e' di proprieta' aziendale - La Societa' tutelera' i propri diritti a termine di legge.

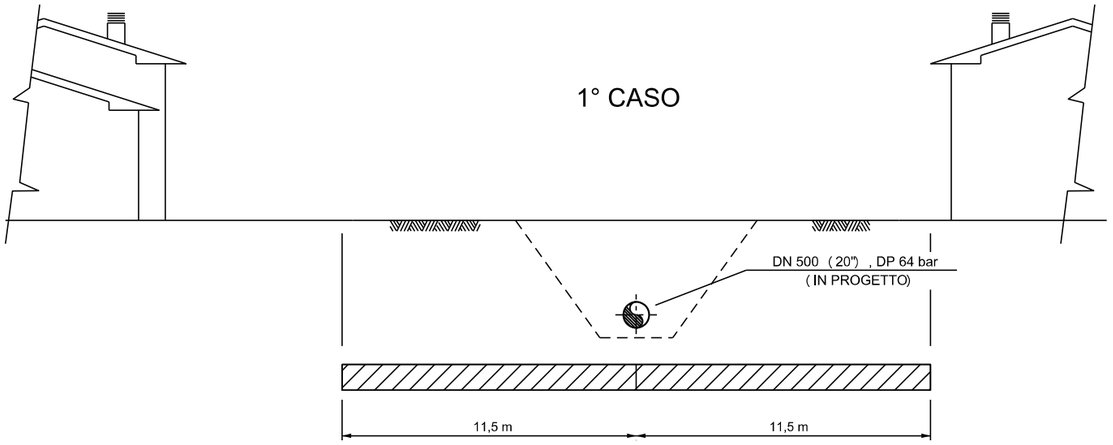

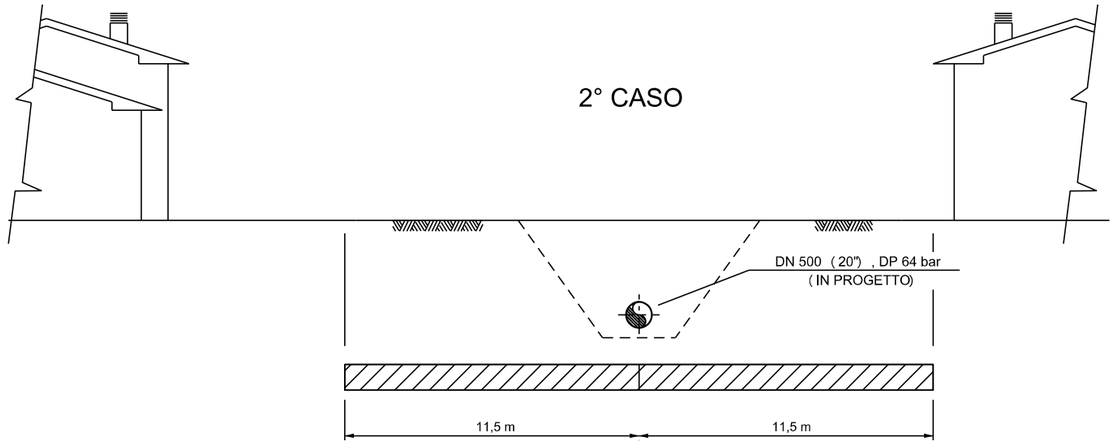

CON PROTEZIONE (CUNICOLO)

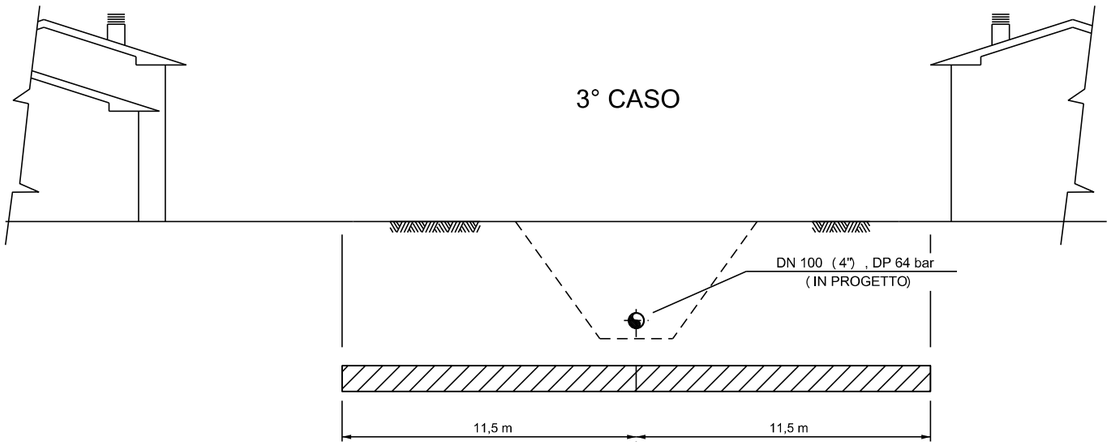

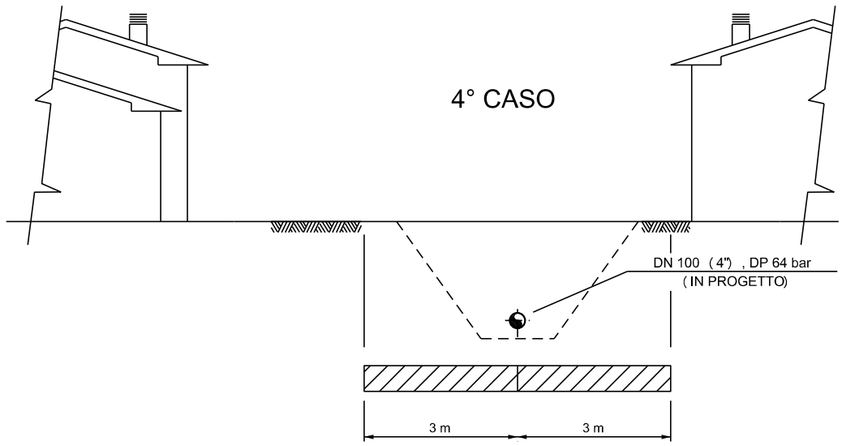

CON PROTEZIONE (CUNICOLO)

FASCIA DI SERVITU'

LE MISURE SONO ESPRESSE IN METRI

INDICE	DATA	REVISIONI	ELABORATO	VERIFICATO	APPROVATO
2	05/07/2016	RIEMISSIONE PER PERMESSI - VARIATO TRACCIATO	F. CERRUTO	M.FORNAROLI	V.FORLIVESI G.GIOVANNINI
1	05/11/2014	EMISSIONE PER PERMESSI	F. CERRUTO	S. BUCCAFUSCA	V.FORLIVESI M.MATTEUCCI
0	24/02/2014	EMISSIONE	F. CERRUTO	S. BUCCAFUSCA	V.FORLIVESI M.MATTEUCCI

SNAM RETE GAS

PROGETTISTA
Technip
Rif.TPIDL: 8010-409-STC-3290-15
TECHNIP ITALY DIREZIONE LAVORI S.p.A.

Dis. ST-014

Fg. 1 di 1

Comm. NR/13012

INDICE Ø 1 2

Scala

Metanodotto:

VARIANTI MET. BENEVENTO-CISTERNA
DN 500 (20"), DP 64 bar ED OPERE CONNESSE

FASCE DI SERVITU'

Sostituisce il .....
Sostituito dal .....

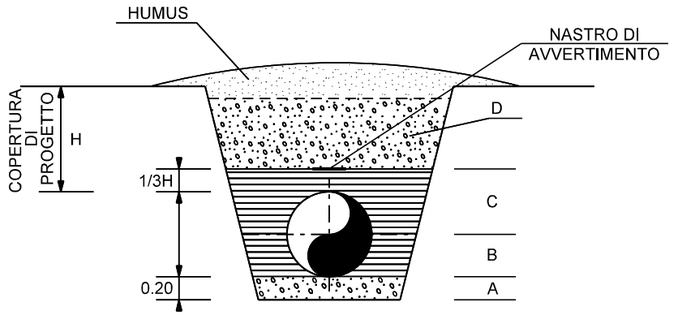

LEGENDA:

A- SOTTOFONDO

B- RINFIANCO (1/2 DN)

C- COPERTURA FINO A 20cm SOPRA LA GENERATRICE SUPERIORE DELLA TUBAZIONE

D- RINTERRO

TERRENO DI POSA	COPERTURA MINIMA H
TERRENO SCIOLTO AGRARIO TERRENO ROCCIOSO DESTINABILE A COLTURE	0.90
ROCCE TENERE NON DESTINABILI A COLTURE	0.90
ROCCE DURE AFFIORANTI	0.90

LE MISURE SONO ESPRESSE IN METRI

INDICE	DATA	REVISIONI	ELABORATO	VERIFICATO	APPROVATO
2	05/07/2016	RIEMISSIONE PER PERMESSI - VARIATO TRACCIATO	F. CERRUTO	M.FORNAROLI	V.FORLIVESI G.GIOVANNINI
1	05/11/2014	EMISSIONE PER PERMESSI	F. CERRUTO	S. BUCCAFUSCA	V.FORLIVESI M.MATTEUCCI
0	24/02/2014	EMISSIONE	F. CERRUTO	S. BUCCAFUSCA	V.FORLIVESI M.MATTEUCCI

SNAM RETE GAS

PROGETTISTA Technip

Rif. TPIDL: 8010-409-STC-3290-16
TECHNIP ITALY DIREZIONE LAVORI S.p.A.

Dis. ST-015

Fg. 1 di 1

Comm. NR/13012

INDICE 0 1 2

Scala

Metanodotto:

VARIANTI MET. BENEVENTO-CISTERNA
DN 500 (20"), DP 64 bar ED OPERE CONNESSE

SEZIONE TIPO DELLO SCAVO E NASTRO DI AVVERTIMENTO

Sostituisce il .....
Sostituito dal .....

Il presente disegno e' di proprieta' aziendale - La Societa' tutelera' i propri diritti a termine di legge.

- STRADA DI CATEGORIA A:

STRADE A 3 O PIU' CORSIE E QUELLE A TRAFFICO INTENSO
ANCHE SE LIMITATO AD ALCUNI PERIODI DELL'ANNO .

- STRADA DI CATEGORIA B:

STRADE STATALI, REGIONALI E PROVINCIALI NON CLASSIFICABILI NELLA CATEGORIA "A",
STRADE COMUNALI A TRAFFICO NORMALE .

- STRADA DI CATEGORIA C:

STRADE COMUNALI A TRAFFICO LIMITATO, STRADE VICINALI, STRADE MILITARI
SIA DI USO ESCLUSIVO CHE QUELLE APERTE AL PUBBLICO .

- STRADA DI CATEGORIA D:

STRADE CAMPESTRI .

- CONFINE DELLA STRADA

LIMITE DELLA PROPRIETA' (QUANDO INDIVIDUABILE) E, IN MANCANZA CIGLIO STRADA,
CIGLIO ESTERNO DEL FOSSO (OVE ESISTE) PIEDE DELLA SCARPATA SE LA STRADA E'
IN RILEVATO O CIGLIO DELLA SCARPATA SE LA STRADA E' IN TRINCEA .

- CARREGGIATA

PARTE DELLA STRADA NORMALMENTE DESTINATA ALLA CIRCOLAZIONE, COMPRESE LE
CORSIE CONTINUE D'EMERGENZA ED ESCLUSE LE PIAZZUOLE DI SOSTA E LE AREE DI PARCHEGGIO .

Il presente disegno e' di proprieta' aziendale - La Societa' tutelera' i propri diritti a termine di legge.

INDICE	DATA	REVISIONI	ELABORATO	VERIFICATO	APPROVATO
2	05/07/2016	RIEMISSIONE PER PERMESSI - VARIATO TRACCIATO	F. CERRUTO	M.FORNAROLI	V.FORLIVESI G.GIOVANNINI
1	05/11/2014	EMISSIONE PER PERMESSI	F. CERRUTO	S. BUCCAFUSCA	V.FORLIVESI M.MATTEUCCI
0	24/02/2014	EMISSIONE	F. CERRUTO	S. BUCCAFUSCA	V.FORLIVESI M.MATTEUCCI

SNAM RETE GAS

PROGETTISTA
Technip
Rif.TPIDL: 8010-409-STC-3290-41
TECHNIP ITALY DIREZIONE LAVORI S.p.A.

Dis. ST-040

Fg. 1 di 1

Comm. NR/13012

INDICE 0 1 2

Scala

Metanodotto:

VARIANTI MET. BENEVENTO-CISTERNA
DN 500 (20"), DP 64 bar ED OPERE CONNESSE

DEFINIZIONE PER ATTRAVERSAMENTO STRADALE

Sostituisce il .....
Sostituito dal .....

Il presente disegno e' di proprieta' aziendale - La Societa' tutelera' i propri diritti a termine di legge.

LEGENDA:

1 - TUBO A SPESSORE MAGGIORATO FINO A 3.00m MIN. OLTRE IL CONFINE DELLA STRADA
2 - TUBO DI PROTEZIONE FINO A 0.50m MIN. OLTRE IL CONFINE DELLA STRADA E COMUNQUE 1.00m MIN. OLTRE IL LIMITE DI CARREGGIATA
3 - ANELLO DI CHIUSURA TERMORESTRINGENTE
4 - APPARECCHI DI SFIATO POSIZIONATI A NON MENO DI 3.00m MIN. OLTRE IL CONFINE DELLA STRADA
5 - CASSETTA A PIANTANA P.E. O ARMADIETTO PRESE DI CONTROLLO
6 - PRESA SEGNALAZIONE FUGA GAS
7 - DISTANZIATORI ISOLANTI A COLLARE

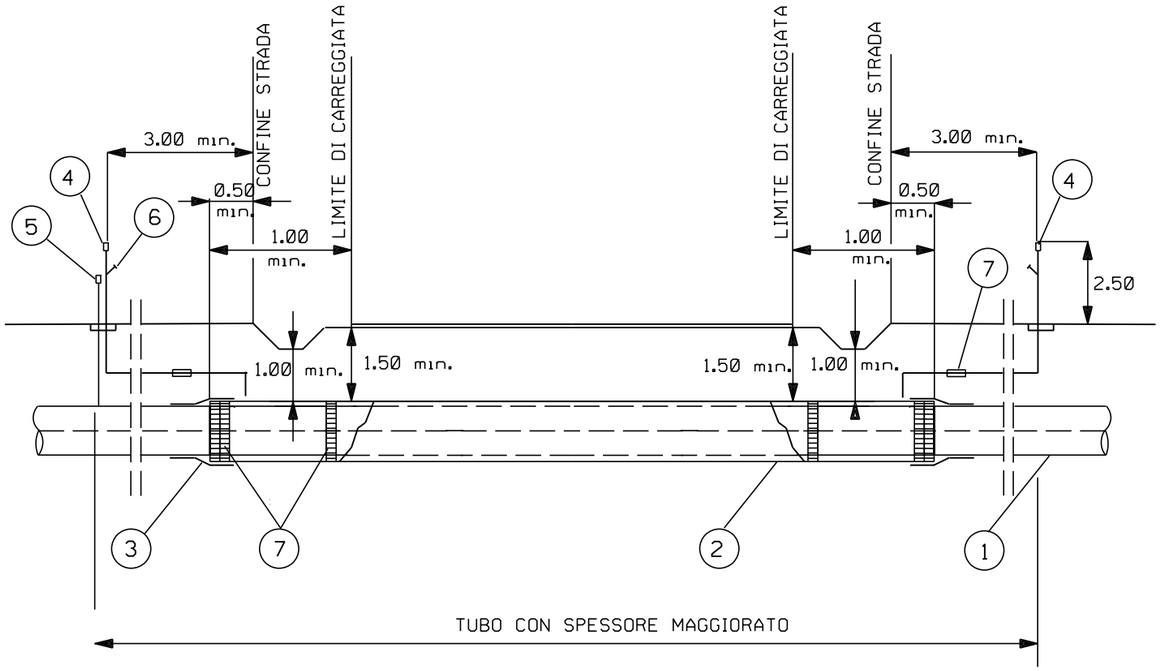

LE MISURE SONO ESPRESSE IN METRI

INDICE	DATA	REVISIONI	ELABORATO	VERIFICATO	APPROVATO
2	05/07/2016	RIEMISSIONE PER PERMESSI - VARIATO TRACCIATO	F. CERRUTO	M.FORNAROLI	V.FORLIVESI G.GIOVANNINI
1	05/11/2014	EMISSIONE PER PERMESSI	F. CERRUTO	S. BUCCAFUSCA	V.FORLIVESI M.MATTEUCCI
0	24/02/2014	EMISSIONE	F. CERRUTO	S. BUCCAFUSCA	V.FORLIVESI M.MATTEUCCI

SNAM RETE GAS

PROGETTISTA
Technip
Rif.TPIDL: 8010-409-STC-3290-43
TECHNIP ITALY DIREZIONE LAVORI S.p.A.

Dis. ST-042

Fg. 1 di 1

Comm. NR/13012

INDICE 0 1 2

Scala

Metanodotto:

VARIANTI MET. BENEVENTO-CISTERNA
DN 500 (20"), DP 64 bar ED OPERE CONNESSE

ATTRAVERSAMENTO TIPO DI STRADE DI CATEGORIA "A/B"
(PER LA DEFINIZIONE DI ATTRAVERS. STRADALE VEDI DIS. ST-040)

Sostituisce il .....
Sostituito dal .....

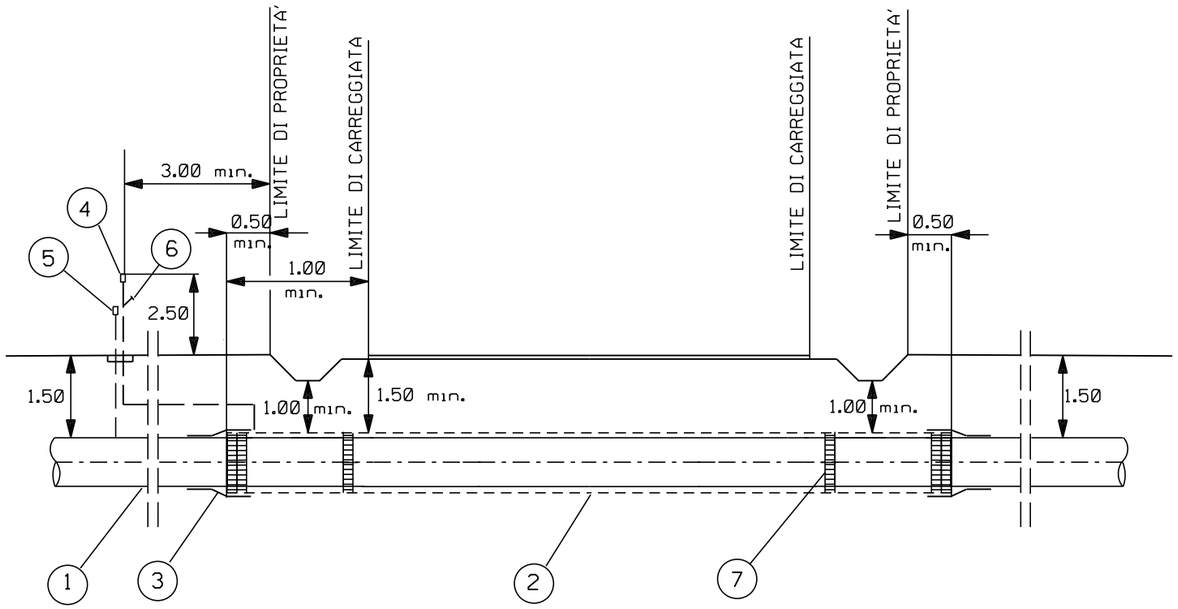

LEGENDA:

1 - TUBO DI LINEA
2 - EVENTUALE TUBO DI PROTEZIONE
3 - EVENTUALE ANELLO DI CHIUSUARA TERMORESTRINGENTE
4 - EVENTUALE APPARECCHI DI SFIATO
5 - EVENTUALE CASSETTA A PIANTANA P.E.
6 - EVENTUALE PRESA SEGNALAZIONE FUGA GAS
7 - EVENTUALI ANELLI DISTANZIATORI A COLLARE

LE MISURE SONO ESPRESSE IN METRI

INDICE	DATA	REVISIONI	ELABORATO	VERIFICATO	APPROVATO
2	05/07/2016	RIEMISSIONE PER PERMESSI - VARIATO TRACCIATO	F. CERRUTO	M.FORNAROLI	V.FORLIVESI G.GIOVANNINI
1	05/11/2014	EMISSIONE PER PERMESSI	F. CERRUTO	S. BUCCAFUSCA	V.FORLIVESI M.MATTEUCCI
0	24/02/2014	EMISSIONE	F. CERRUTO	S. BUCCAFUSCA	V.FORLIVESI M.MATTEUCCI

SNAM RETE GAS

PROGETTISTA Technip

Rif.TPIDL: 8010-409-STC-3290-45
TECHNIP ITALY DIREZIONE LAVORI S.p.A.

Dis. ST-044

Fg. 1 di 1

Comm. NR/13012

INDICE Ø 1 2

Scala

Metanodotto:

VARIANTI MET. BENEVENTO-CISTERNA
DN 500 (20"), DP 64 bar ED OPERE CONNESSE

ATTRAVERSAMENTO TIPO DI STRADE DI CATEGORIA "C" / "D"
(PER LA DEFINIZIONE DI ATTRAVERS. STRADALE VEDI DIS. ST-040)

Sostituisce il .....
Sostituito dal .....

Il presente disegno e' di proprieta' aziendale - La Societa' tutelera' i propri diritti a termine di legge.

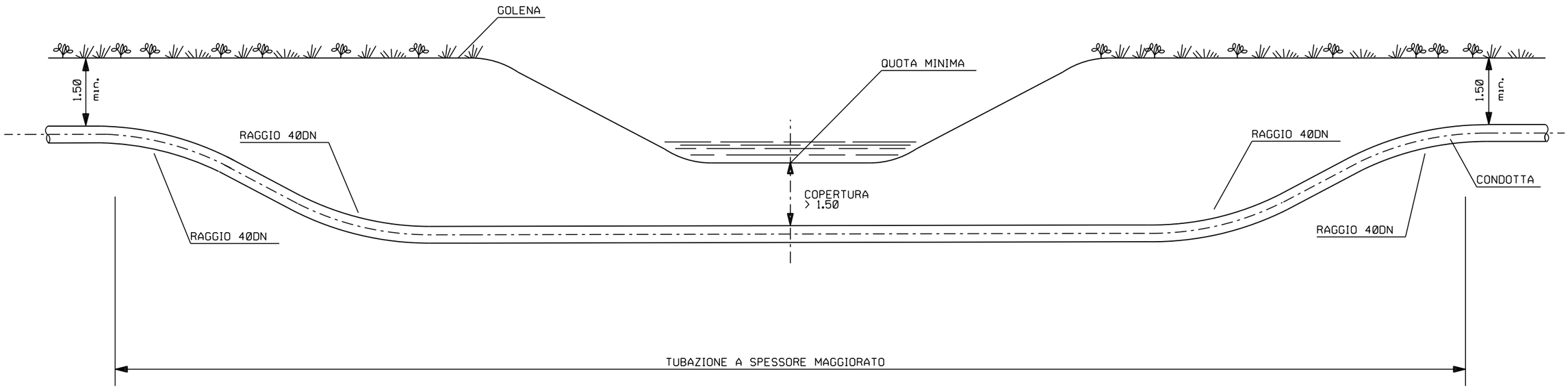

Il presente disegno e' di proprieta' aziendale - La Societa' tutelera' i propri diritti a termine di legge.

LE MISURE SONO ESPRESSE IN METRI

INDICE	DATA	REVISIONI	ELABORATO	VERIFICATO	APPROVATO
2	05/07/2016	RIEMISSIONE PER PERMESSI - VARIATO TRACCIATO	F. CERRUTO	M.FORNAROLI	V.FORLIVESI G.GIOVANNINI
1	05/11/2014	EMISSIONE PER PERMESSI	F. CERRUTO	S. BUCCAFUSCA	V.FORLIVESI M.MATTEUCCI
0	24/02/2014	EMISSIONE	F. CERRUTO	S. BUCCAFUSCA	V.FORLIVESI M.MATTEUCCI

SNAM RETE GAS

PROGETTISTA
Technip
Rif.TPIDL: 8010-409-STC-3290-49
TECHNIP ITALY DIREZIONE LAVORI S.p.A.

Dis. ST-048

Fg. 1 di 1

Comm. NR/13012

INDICE 0 1 2

Scala

Metanodotto:

VARIANTI MET. BENEVENTO-CISTERNA
DN 500 (20"), DP 64 bar ED OPERE CONNESSE

ATTRAVERSAMENTO TIPO DI CORSI D'ACQUA MINORI A CIELO APERTO

Sostituisce il .....
Sostituito dal .....

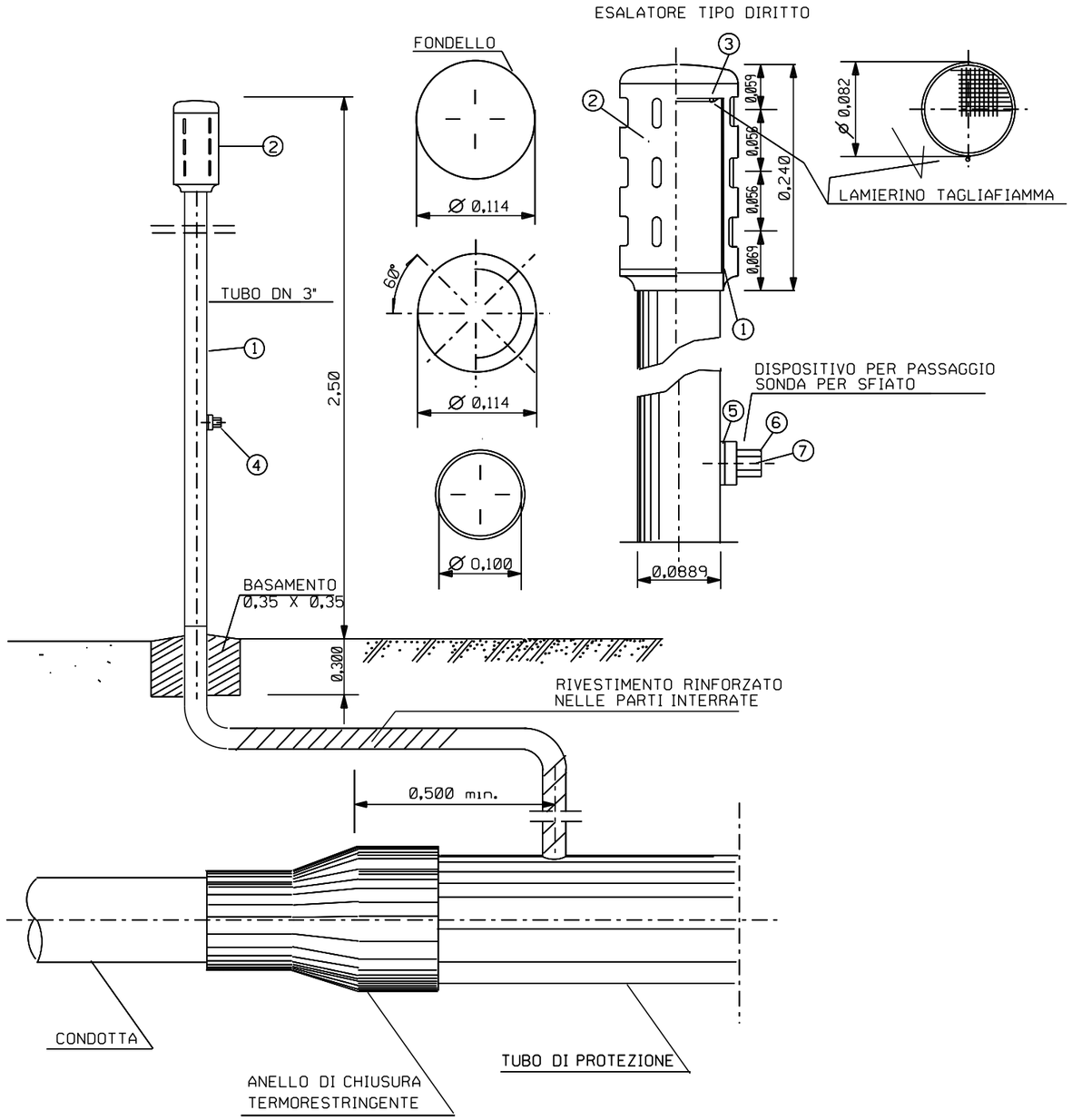

LEGENDA:

POS.	DESCRIZIONE
1	TUBO DELLO SFIATO: TUBO D=88.9mm, t=3.0 mm
2	ESALATORE DIRITTO DI LEGA LEGGERA COMPLETO DI N.2 VITI, SENZA TESTA AD ESAGONO INCASSATO ED ESTREMITA' CONICA DI ACCIAIO AISI 304 E COPRIVITI DI PLASTICO.
3	LAMIERINO TAGLIAFIAMMA Sp.=0.5mm, FORI 0.1mm, PASSO 2mm TRIANGOLARE 60°.
4	DISPOSITIVO PER PASSAGGIO SONDA PER SFIATO DN80 SECONDO LO STANDARD DEL COSTRUTTORE, COMPLETO DI N.2 VITI, A TESTA CILINDRICA CON INTAGLIO, DI ACCIAIO AISI 304 E COPRIVITI DI PLASTICA, COMPOSTO DA:
5	FLANGIA DI ADATTAMENTO PER TUBO D=88.9mm;
6	MANICOTTO;
7	CILINDRETTO.
-	CHIAVE PER AZIONAMENTO DISPOSITIVO DI CUI ALLA POS.4, ESTRAIBILE SOLAMENTE IN IN POSIZIONE DI CHIUSURA DEL DISPOSITIVO STESSO.

LE MISURE SONO ESPRESSE IN METRI

INDICE	DATA	REVISIONI	ELABORATO	VERIFICATO	APPROVATO
2	05/07/2016	RIEMISSIONE PER PERMESSI - VARIATO TRACCIATO	F. CERRUTO	M.FORNAROLI	V.FORLIVESI G.GIOVANNINI
1	05/11/2014	EMISSIONE PER PERMESSI	F. CERRUTO	S. BUCCAFUSCA	V.FORLIVESI M.MATTEUCCI
0	24/02/2014	EMISSIONE	F. CERRUTO	S. BUCCAFUSCA	V.FORLIVESI M.MATTEUCCI

SNAM RETE GAS

PROGETTISTA Technip

Rif.TPIDL: 8010-409-STC-3290-61
TECHNIP ITALY DIREZIONE LAVORI S.p.A.

Dis. ST-060

Fg. 1 di 1

Comm. NR/13012

INDICE 0 1 2

Scala

Metanodotto:

VARIANTI MET. BENEVENTO-CISTERNA
DN 500 (20"), DP 64 bar ED OPERE CONNESSE

PARTICOLARI DI MONTAGGIO TUBO DI SFIATO (DN 80)

Sostituisce il .....
Sostituito dal .....

Il presente disegno e' di proprieta' aziendale - La Societa' tutelera' i propri diritti a termine di legge.

Il presente disegno e' di proprieta' aziendale - La Societa' tutelera' i propri diritti a termine di legge.

PROSPETTO

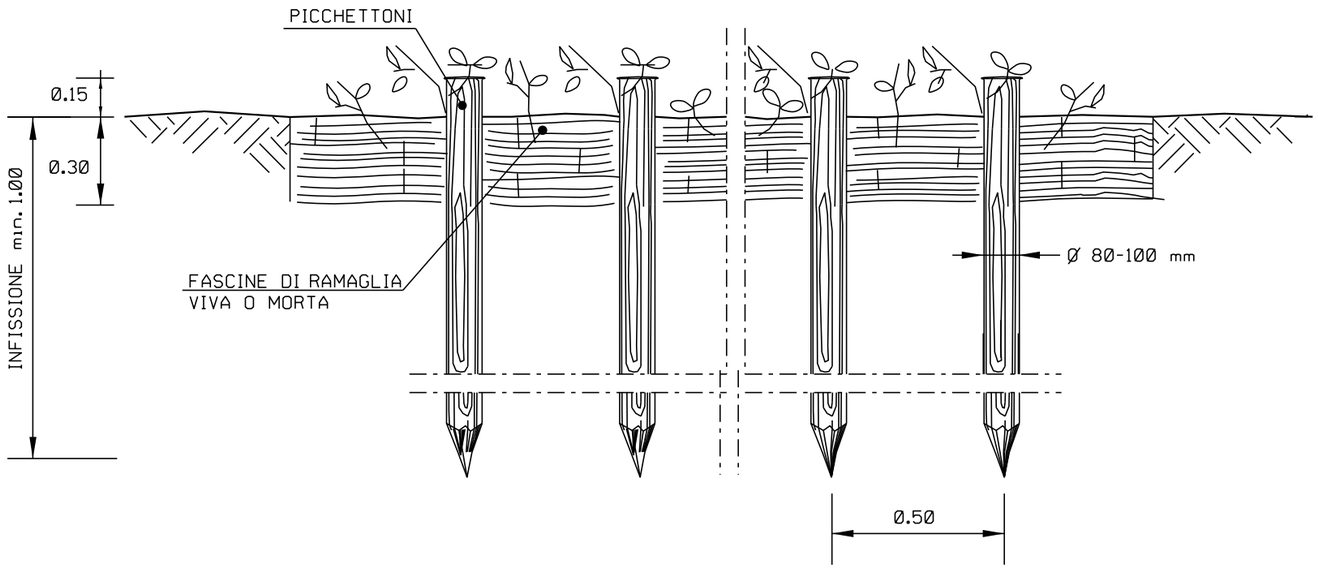

SEZIONE

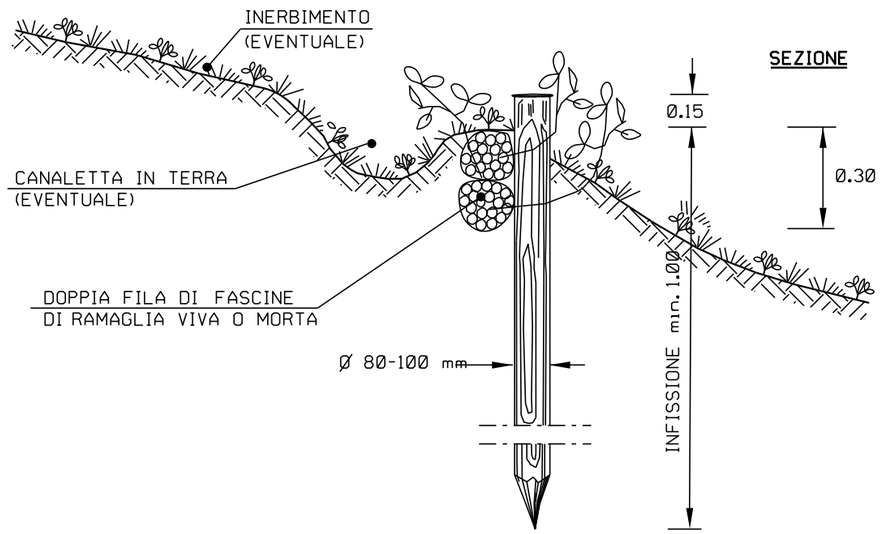

SCHEMI PLANIMETRICI

(A) A ELEMENTI CONTINUI

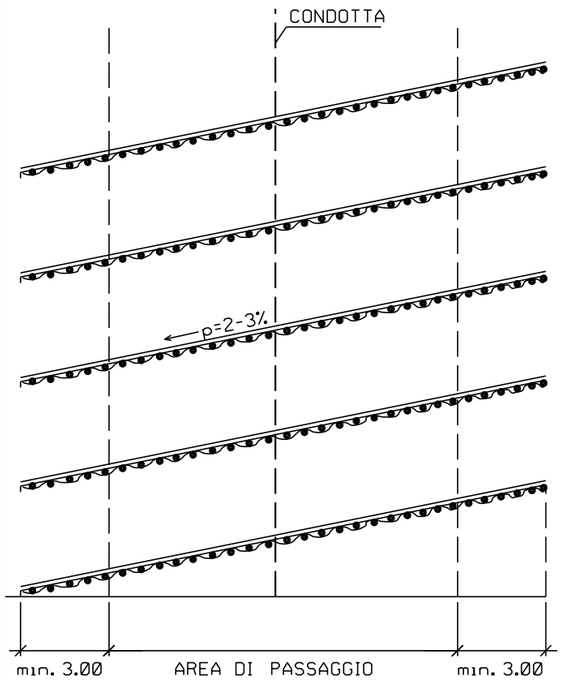

(B) A LISCA DI PESCE

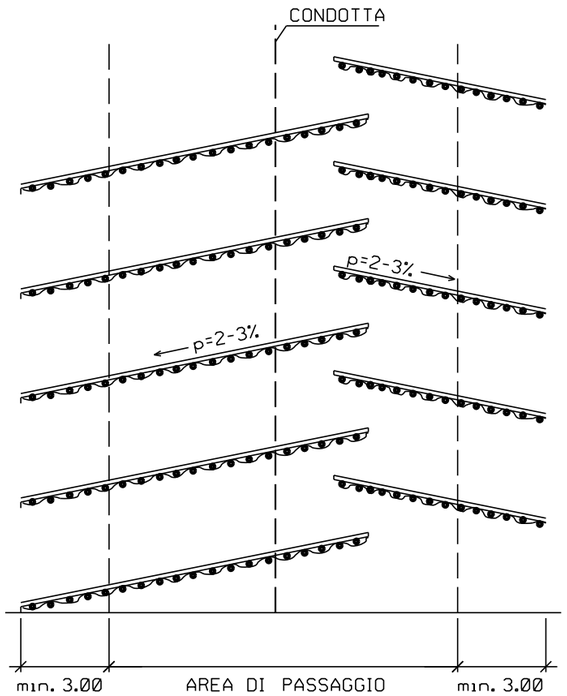

LE MISURE SONO ESPRESSE IN METRI

INDICE	DATA	REVISIONI	ELABORATO	VERIFICATO	APPROVATO
2	05/07/2016	RIEMISSIONE PER PERMESSI - VARIATO TRACCIATO	F. CERRUTO	M.FORNAROLI	V.FORLIVESI G.GIOVANNINI
1	05/11/2014	EMISSIONE PER PERMESSI	F. CERRUTO	S. BUCCAFUSCA	V.FORLIVESI M.MATTEUCCI
0	24/02/2014	EMISSIONE	F. CERRUTO	S. BUCCAFUSCA	V.FORLIVESI M.MATTEUCCI

SNAM RETE GAS

PROGETTISTA Technip
Rif. TPIDL: 8010-409-STC-3290-81
TECHNIP ITALY DIREZIONE LAVORI S.p.A.

Dis. ST-080

Fg. 1 di 1

Comm. NR/13012

INDICE Ø 1 2

Scala

Sostituisce il .....
Sostituito dal .....

Metanodotto:

VARIANTI MET. BENEVENTO-CISTERNA
DN 500 (20"), DP 64 bar ED OPERE CONNESSE

OPERE DI CONTENIMENTO
FASCINATE

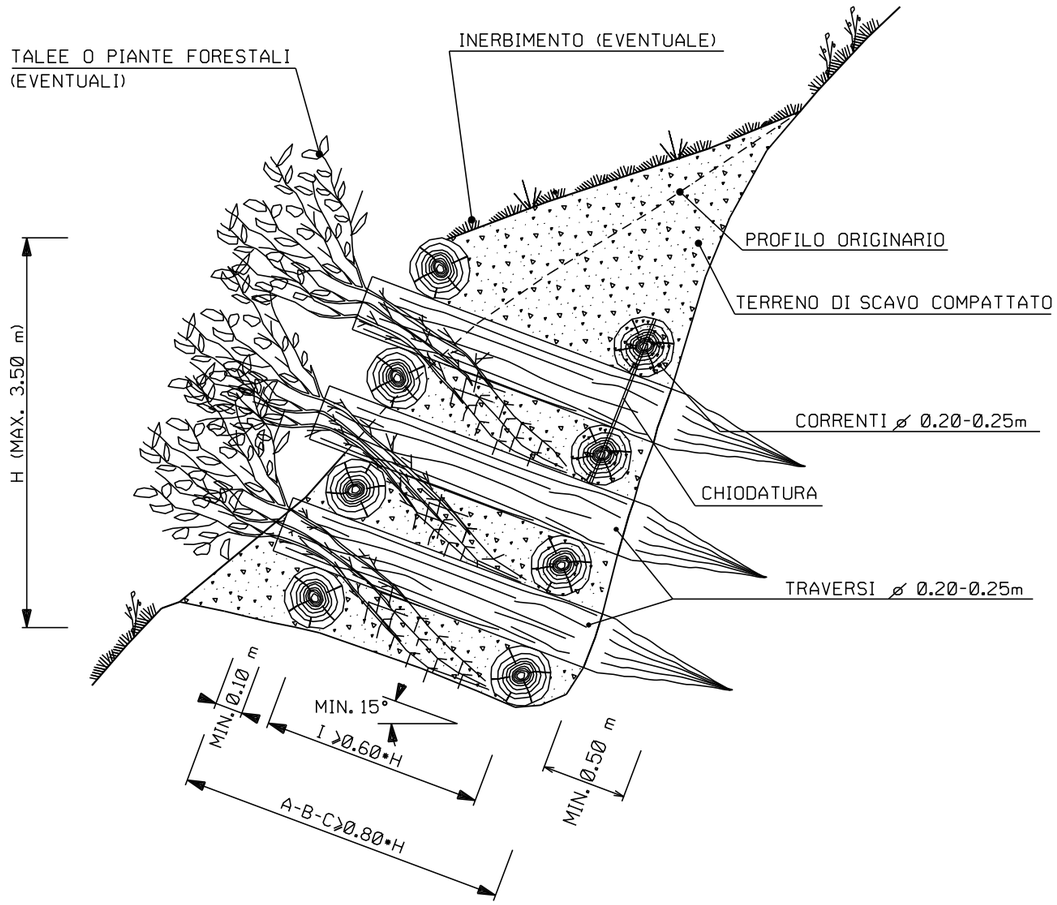

PARTICOLARE CHIODATURA

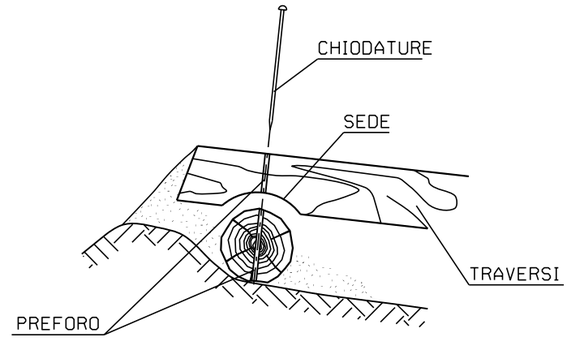

PROSPETTO

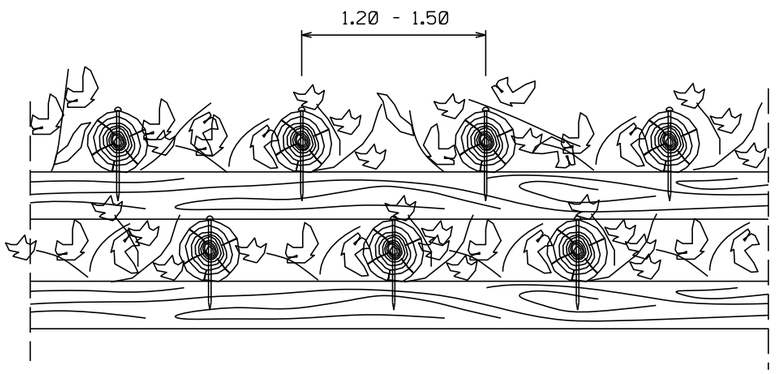

LE MISURE SONO ESPRESSE IN METRI

Il presente disegno e' di proprieta' aziendale - La Societa' tutelera' i propri diritti a termine di legge.

INDICE	DATA	REVISIONI	ELABORATO	VERIFICATO	APPROVATO
2	05/07/2016	RIEMISSIONE PER PERMESSI - VARIATO TRACCIATO	F. CERRUTO	M.FORNAROLI	V.FORLIVESI G.GIOVANNINI
1	05/11/2014	EMISSIONE PER PERMESSI	F. CERRUTO	S. BUCCAFUSCA	V.FORLIVESI M.MATTEUCCI
0	24/02/2014	EMISSIONE	F. CERRUTO	S. BUCCAFUSCA	V.FORLIVESI M.MATTEUCCI

SNAM RETE GAS

PROGETTISTA
Technip
Rif.TPIDL: 8010-409-STC-3290-93
TECHNIP ITALY DIREZIONE LAVORI S.p.A.

Dis. ST-092

Fg. 1 di 1

Comm. NR/13012

INDICE Ø 1 2

Scala

Metanodotto:

VARIANTI MET. BENEVENTO-CISTERNA
DN 500 (20"), DP 64 bar ED OPERE CONNESSE

OPERE DI CONTENIMENTO
MURO CELLULARE IN LEGNAME A DOPPIA PARETE

Sostituisce il .....
Sostituito dal .....

Il presente disegno e' di proprieta' aziendale - La Societa' tutelera' i propri diritti a termine di legge.

PROSPETTO

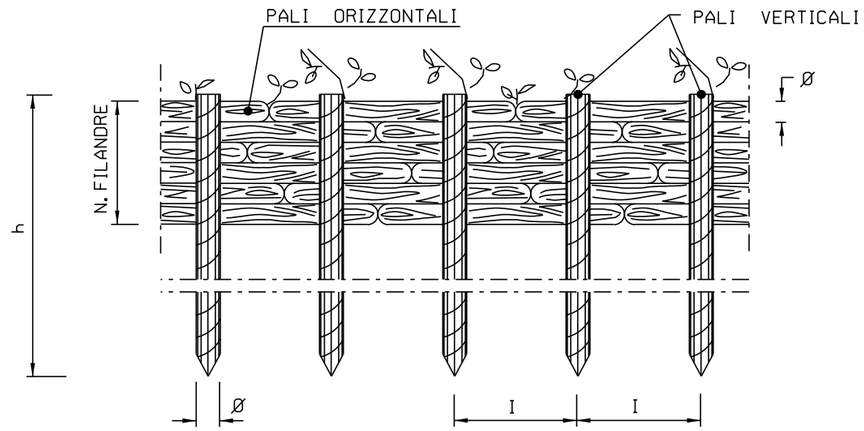

PIANTA

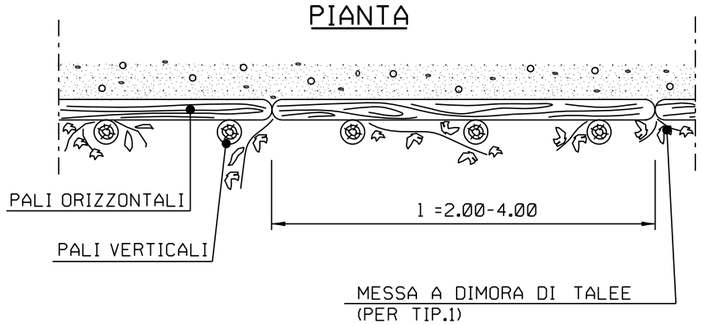

SEZIONE

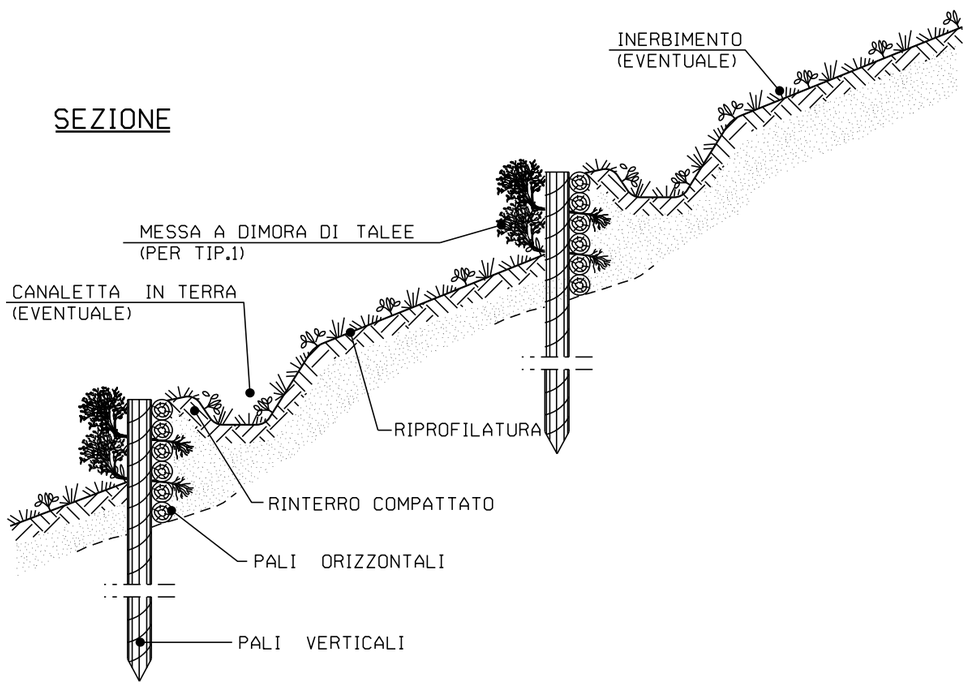

LE MISURE SONO ESPRESSE IN METRI

INDICE	DATA	REVISIONI	ELABORATO	VERIFICATO	APPROVATO
2	05/07/2016	RIEMISSIONE PER PERMESSI - VARIATO TRACCIATO	F. CERRUTO	M.FORNAROLI	V.FORLIVESI G.GIOVANNINI
1	05/11/2014	EMISSIONE PER PERMESSI	F. CERRUTO	S. BUCCAFUSCA	V.FORLIVESI M.MATTEUCCI
0	24/02/2014	EMISSIONE	F. CERRUTO	S. BUCCAFUSCA	V.FORLIVESI M.MATTEUCCI

SNAM RETE GAS

PROGETTISTA
Technip
Rif TPIDL: 8010-409-STC-3290-82
TECHNIP ITALY DIREZIONE LAVORI S.p.A.

Dis. ST-081

Fg. 1 di 1

Comm. NR/13012

INDICE Ø 1 2

Scala

Metanodotto:

VARIANTI MET. BENEVENTO-CISTERNA
DN 500 (20"), DP 64 bar ED OPERE CONNESSE

OPERE DI CONTENIMENTO
PALIZZATE

Sostituisce il .....
Sostituito dal .....

SEZIONE TIPO

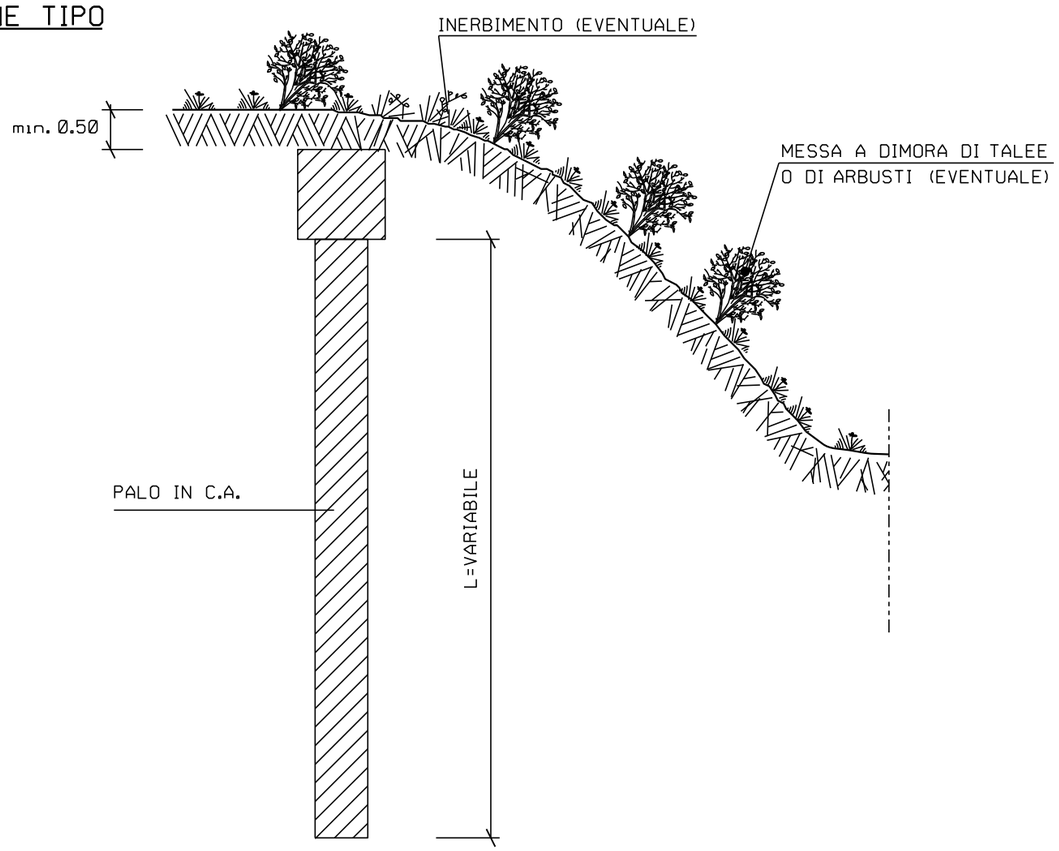

SEZIONE TIPO TRAVE DI COLLEGAMENTO

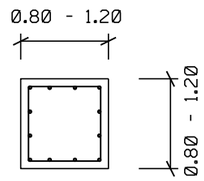

SEZIONE TIPO PALO

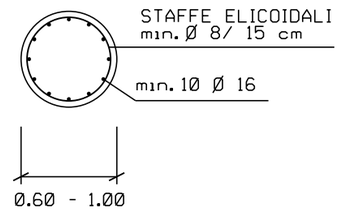

DIAMETRO PALI (m)	INTERASSE PALI (m)
0.60	1.00 - 1.20
0.60	1.20 - 1.50
0.60	1.50 - 1.80
0.80	1.20 - 1.60
0.80	1.60 - 2.00
0.80	2.00 - 2.40
1.00	1.40 - 2.00
1.00	2.00 - 2.50
1.00	2.50 - 3.00

PIANTA DELLA TRAVE DI COLLEGAMENTO

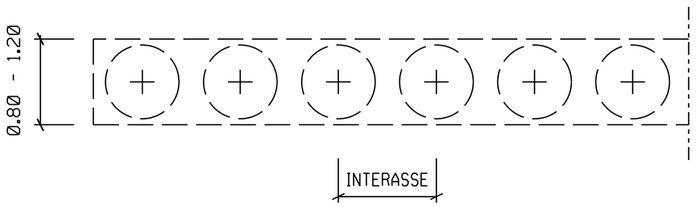

LE MISURE SONO ESPRESSE IN METRI

INDICE	DATA	REVISIONI	ELABORATO	VERIFICATO	APPROVATO
2	05/07/2016	RIEMISSIONE PER PERMESSI - VARIATO TRACCIATO	F. CERRUTO	M.FORNAROLI	V.FORLIVESI G.GIOVANNINI
1	05/11/2014	EMISSIONE PER PERMESSI	F. CERRUTO	S. BUCCAFUSCA	V.FORLIVESI M.MATTEUCCI
0	24/02/2014	EMISSIONE	F. CERRUTO	S. BUCCAFUSCA	V.FORLIVESI M.MATTEUCCI

SNAM RETE GAS

PROGETTISTA Technip
Rif.TPIDL: 8010-409-STC-3290-102
TECHNIP ITALY DIREZIONE LAVORI S.p.A.

Dis. ST-101

Fg. 1 di 1

Metanodotto:

VARIANTI MET. BENEVENTO-CISTERNA
DN 500 (20"), DP 64 bar ED OPERE CONNESSE

Comm. NR/13012

INDICE Ø / 1 / 2

Scala

"OPERE DI CONTENIMENTO"
PARATIA DI PALI TRIVELLATI

Sostituisce il .....
Sostituito dal .....

Il presente disegno e' di proprieta' aziendale - La Societa' tutelera' i propri diritti a termine di legge.

SEZIONE TRASVERSALE

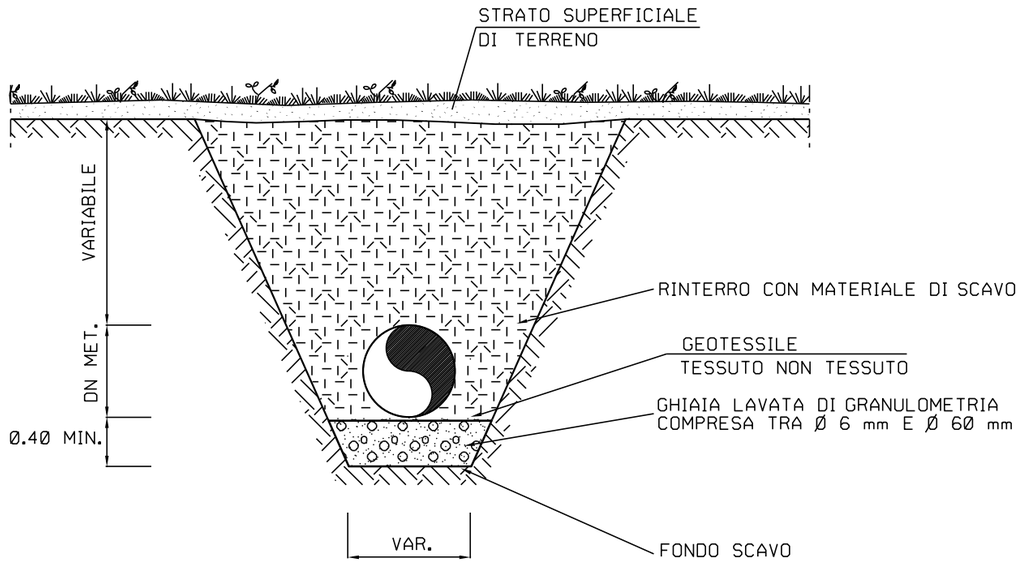

SEZIONE LONGITUDINALE

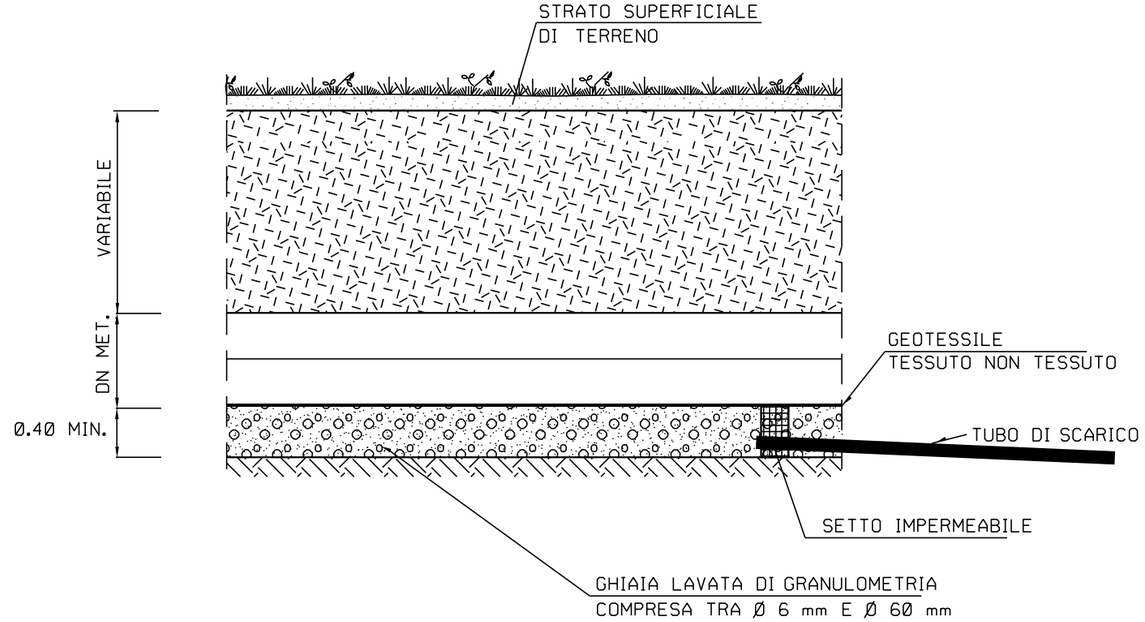

LE MISURE SONO ESPRESSE IN METRI

INDICE	DATA	REVISIONI	ELABORATO	VERIFICATO	APPROVATO
2	05/07/2016	RIEMISSIONE PER PERMESSI - VARIATO TRACCIATO	F. CERRUTO	M.FORNAROLI	V.FORLIVESI G.GIOVANNINI
1	05/11/2014	EMISSIONE PER PERMESSI	F. CERRUTO	S. BUCCAFUSCA	V.FORLIVESI M.MATTEUCCI
0	24/02/2014	EMISSIONE	F. CERRUTO	S. BUCCAFUSCA	V.FORLIVESI M.MATTEUCCI

SNAM RETE GAS

PROGETTISTA
Technip
Rif TPIDL: 8010-409-STC-3290-106
TECHNIP ITALY DIREZIONE LAVORI S.p.A.

Dis. ST-105

Fg. 1 di 1

Comm. NR/13012

INDICE Ø 1 2

Scala

Metanodotto:

VARIANTI MET. BENEVENTO-CISTERNA
DN 500 (20"), DP 64 bar ED OPERE CONNESSE

OPERE DI DRENAGGIO
LETTO DI POSA DRENANTE

Sostituisce il .....
Sostituito dal .....

Il presente disegno e' di proprieta' aziendale - La Societa' tutelera' i propri diritti a termine di legge.

Il presente disegno e' di proprieta' aziendale - La Societa' tutelera' i propri diritti a termine di legge.

SEZIONE LONGITUDINALE

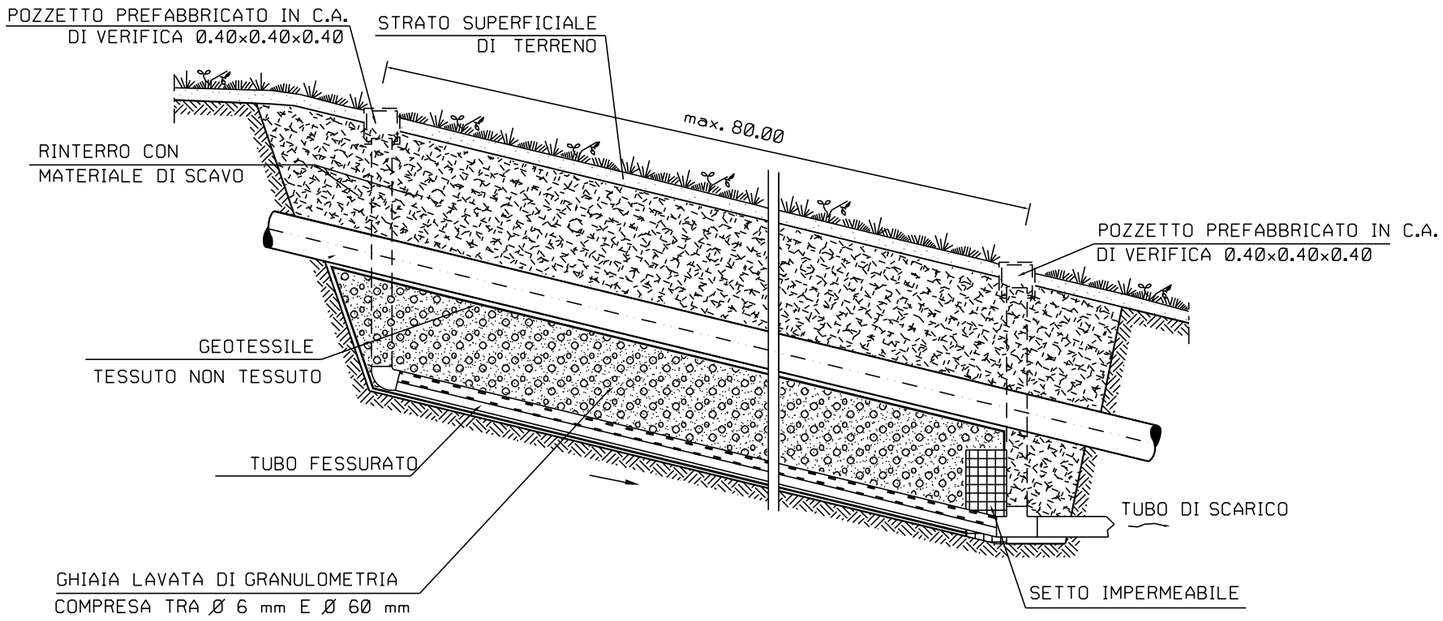

SCHEMA DIMENSIONALE	
h (m)	Ø TUBO FESSURATO (mm)
1.00	100
1.50	200
2.00	200

TUBO FESSURATO

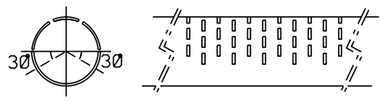

SEZIONE TRASVERSALE

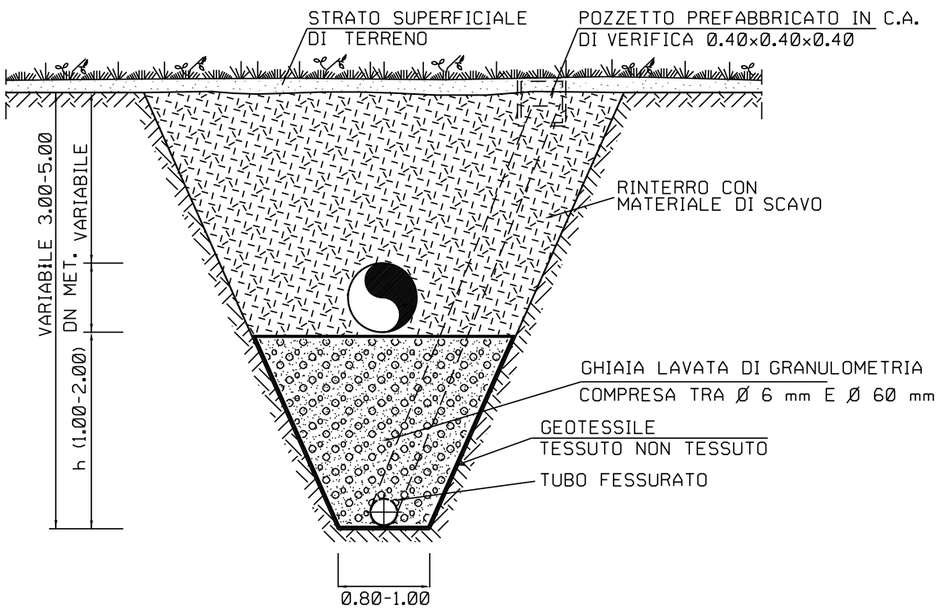

LE MISURE SONO ESPRESSE IN METRI

INDICE	DATA	REVISIONI	ELABORATO	VERIFICATO	APPROVATO
2	05/07/2016	RIEMISSIONE PER PERMESSI - VARIATO TRACCIATO	F. CERRUTO	M.FORNAROLI	V.FORLIVESI G.GIOVANNINI
1	05/11/2014	EMISSIONE PER PERMESSI	F. CERRUTO	S. BUCCAFUSCA	V.FORLIVESI M.MATTEUCCI
0	24/02/2014	EMISSIONE	F. CERRUTO	S. BUCCAFUSCA	V.FORLIVESI M.MATTEUCCI

SNAM RETE GAS

PROGETTISTA
Technip
Rif TPIDL: 8010-409-STC-3290-107
TECHNIP ITALY DIREZIONE LAVORI S.p.A.

Dis. ST-106

Fg. 1 di 1

Comm. NR/13012

INDICE 0 1 2

Scala

Metanodotto:

VARIANTI MET. BENEVENTO-CISTERNA
DN 500 (20"), DP 64 bar ED OPERE CONNESSE

OPERE DI DRENAGGIO
TRINCEA DRENANTE

Sostituisce il .....
Sostituito dal .....

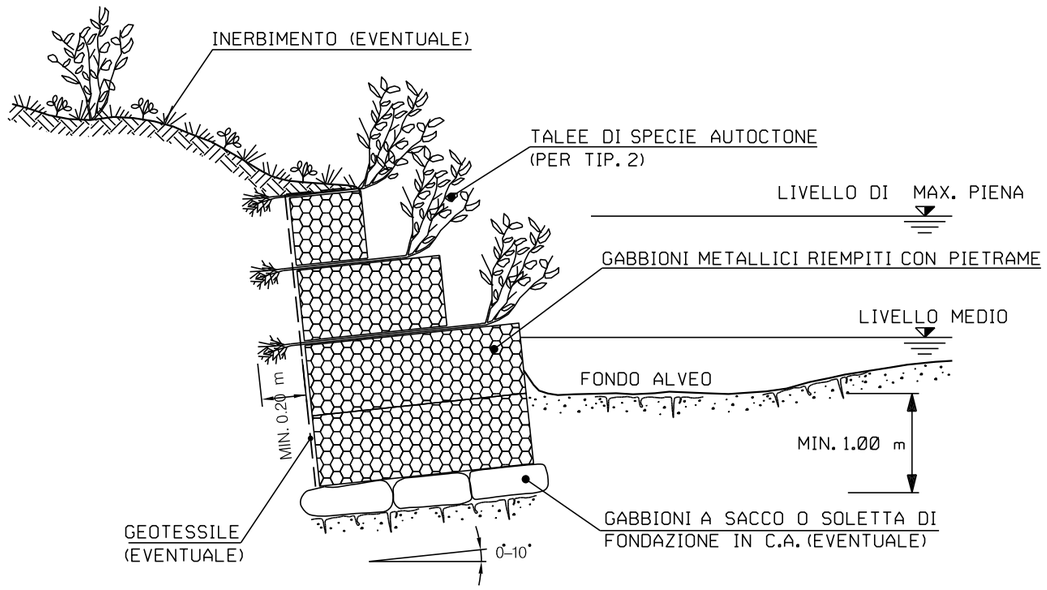

SCHEMI DIMENSIONALI

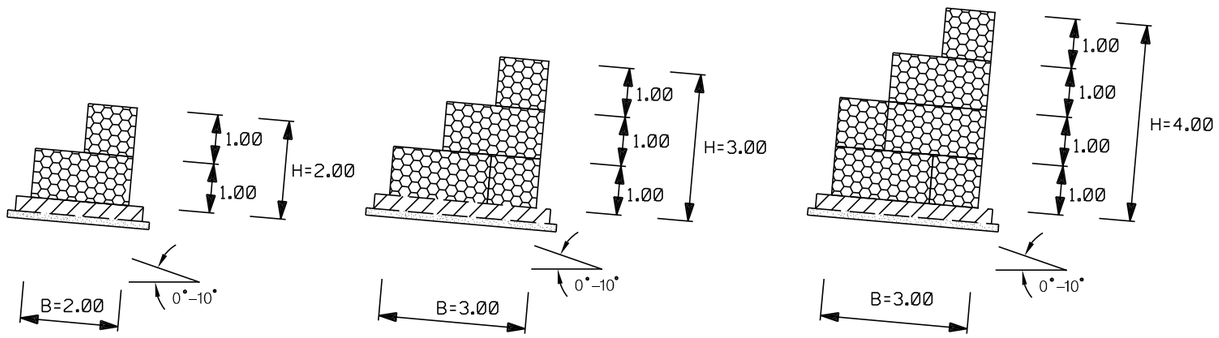

LE MISURE SONO ESPRESSE IN METRI

INDICE	DATA	REVISIONI	ELABORATO	VERIFICATO	APPROVATO
2	05/07/2016	RIEMISSIONE PER PERMESSI - VARIATO TRACCIATO	F. CERRUTO	M.FORNAROLI	V.FORLIVESI G.GIOVANNINI
1	05/11/2014	EMISSIONE PER PERMESSI	F. CERRUTO	S. BUCCAFUSCA	V.FORLIVESI M.MATTEUCCI
0	24/02/2014	EMISSIONE	F. CERRUTO	S. BUCCAFUSCA	V.FORLIVESI M.MATTEUCCI

SNAM RETE GAS

PROGETTISTA
Technip
Rif. TPIDL: 8010-409-STC-3290-124
TECHNIP ITALY DIREZIONE LAVORI S.p.A.

Dis. ST-123

Fg. 1 di 1

Comm. NR/13012

INDICE 0 1 2

Scala

Metanodotto:

VARIANTI MET. BENEVENTO-CISTERNA
DN 500 (20"), DP 64 bar ED OPERE CONNESSE

"SISTEMAZIONI IDRAULICHE"
RICOSTITUZIONE SPONDALE CON GABBIONI

Sostituisce il .....
Sostituito dal .....

Il presente disegno e' di proprieta' aziendale - La Societa' tutelera' i propri diritti a termine di legge.

Il presente disegno e' di proprieta' aziendale - La Societa' tutelera' i propri diritti a termine di legge.

TIPOLOGIA 1
STRADA ASFALTATA
SEZIONE TIPO

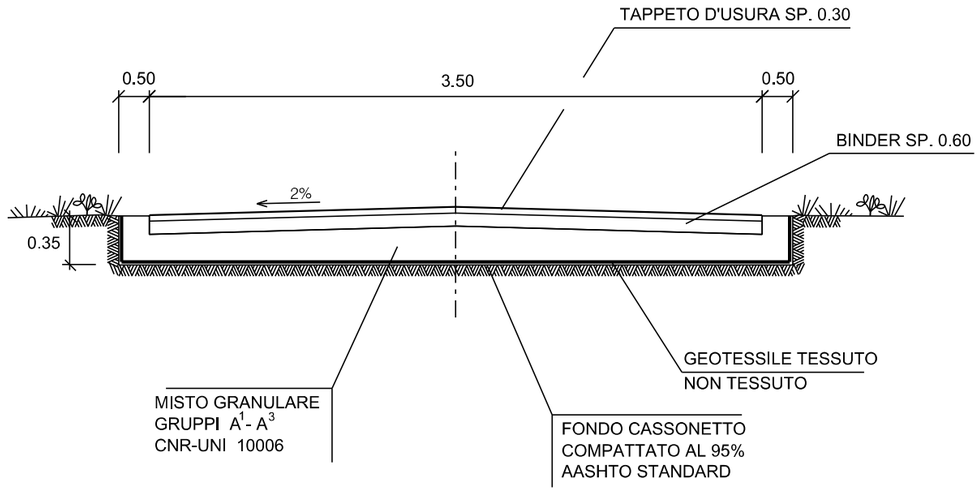

TIPOLOGIA 2
STRADA NON ASFALTATA
SEZIONE TIPO

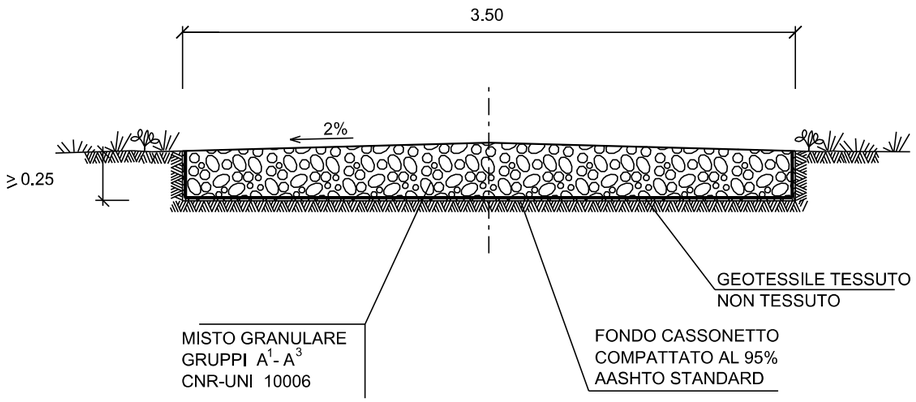

LE MISURE SONO ESPRESSE IN METRI

INDICE	DATA	REVISIONI	ELABORATO	VERIFICATO	APPROVATO
2	05/07/2016	RIEMISSIONE PER PERMESSI - VARIATO TRACCIATO	F. CERRUTO	M.FORNAROLI	V.FORLIVESI G.GIOVANNINI
1	05/11/2014	EMISSIONE PER PERMESSI	F. CERRUTO	S. BUCCAFUSCA	V.FORLIVESI M.MATTEUCCI
0	24/02/2014	EMISSIONE	F. CERRUTO	S. BUCCAFUSCA	V.FORLIVESI M.MATTEUCCI

SNAM RETE GAS

PROGETTISTA Technip
Rif TPIDL: 8010-409-STC-3290-161
TECHNIP ITALY DIREZIONE LAVORI S.p.A.

Dis. ST-160

Fg. 1 di 1

Comm. NR/13012

INDICE 0 1 2

Scala

Metanodotto:

VARIANTI MET. BENEVENTO-CISTERNA
DN 500 (20"), DP 64 bar ED OPERE CONNESSE

OPERE COMPLEMENTARI
SEZIONI TIPO PER STRADE DI ACCESSO AGLI IMPIANTI

Sostituisce il .....
Sostituito dal .....

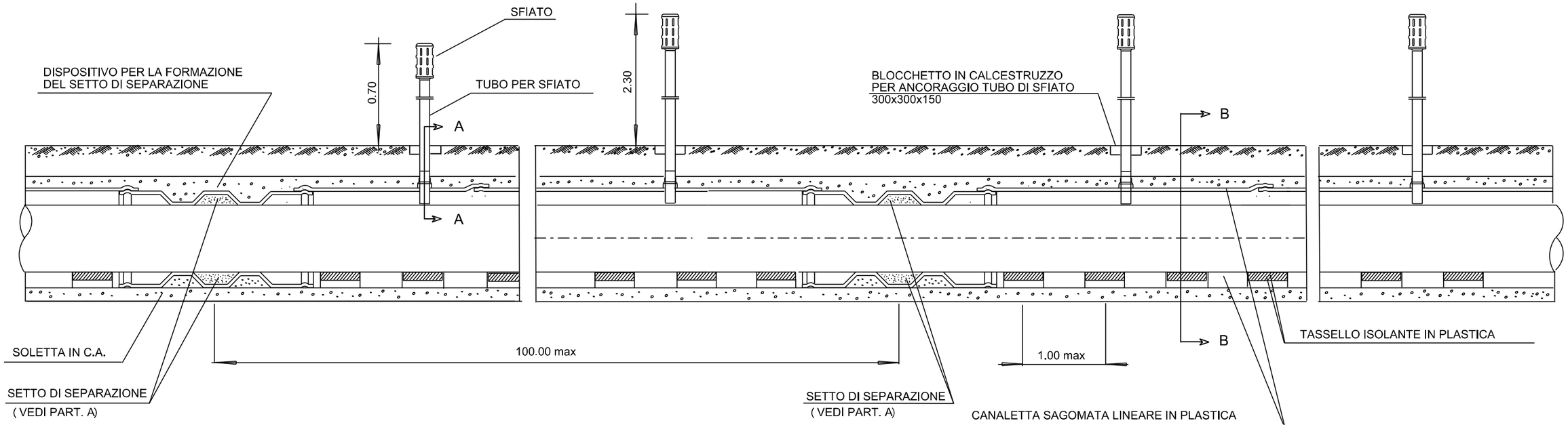

SEZIONE A - A

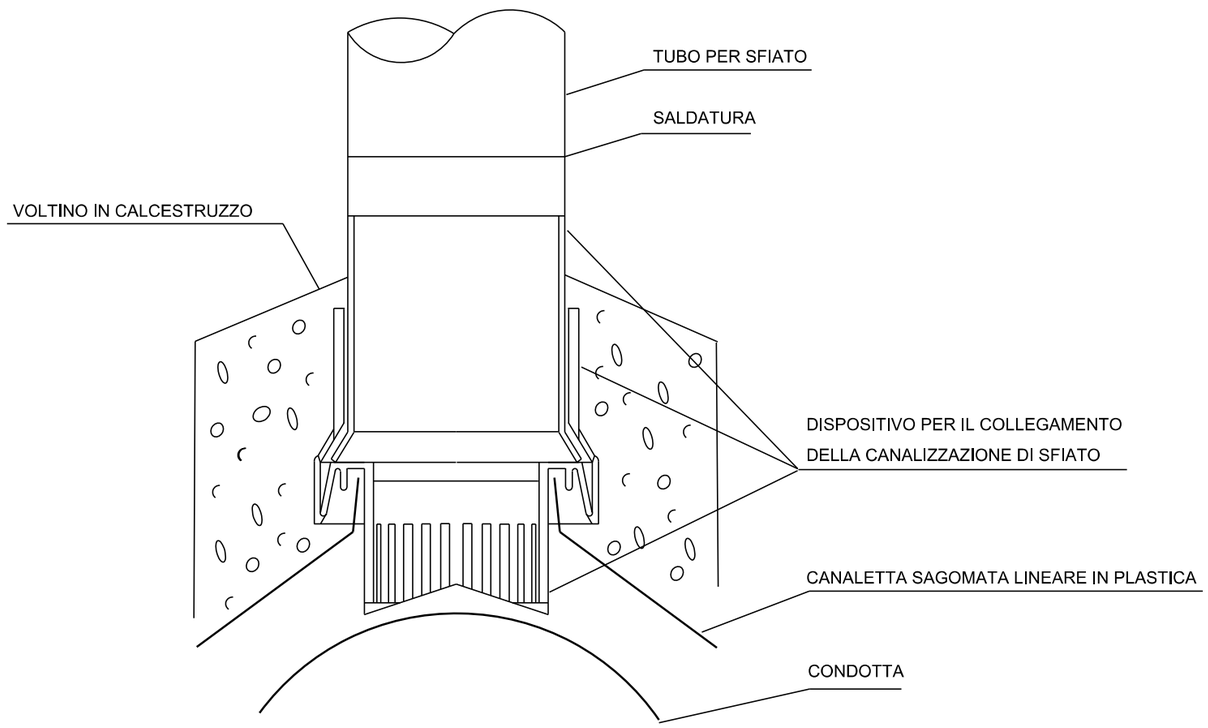

SEZIONE B - B

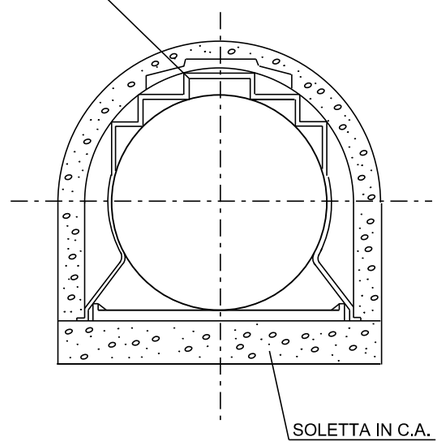

INDICE	DATA	REVISIONI	ELABORATO	VERIFICATO	APPROVATO
2	05/07/2016	RIEMISSIONE PER PERMESSI - VARIATO TRACCIATO	F. CERRUTO	M.FORNAROLI	V.FORLIVESI G.GIOVANNINI
1	05/11/2014	EMISSIONE PER PERMESSI	F. CERRUTO	S. BUCCAFUSCA	V.FORLIVESI M.MATTEUCCI
0	24/02/2014	EMISSIONE	F. CERRUTO	S. BUCCAFUSCA	V.FORLIVESI M.MATTEUCCI

SNAM RETE GAS

PROGETTISTA Technip

Rif.TPIDL: 8010-409-STC-3290-171
TECHNIP ITALY DIREZIONE LAVORI S.p.A.

Dis. ST-170

Fg. 1 di 3

Comm. NR/13012

INDICE Ø 1 2

Scala

Metanodotto:

VARIANTI MET. BENEVENTO-CISTERNA
DN 500 (20"), DP 64 bar ED OPERE CONNESSE

CUNICOLO IN CALCESTRUZZO SENZA O CON ARMATURA
REALIZZATO IN OPERA SU CANALETTA SAGOMATA IN PLASTICA

Sostituisce il .....
Sostituito dal .....

LE MISURE SONO ESPRESSE IN METRI

Il presente disegno e' di proprieta' aziendale - La Societa' tutelera' i propri diritti a termine di legge.

Il presente disegno e' di proprieta' aziendale - La Societa' tutelera' i propri diritti a termine di legge.

SENZA ARMATURA

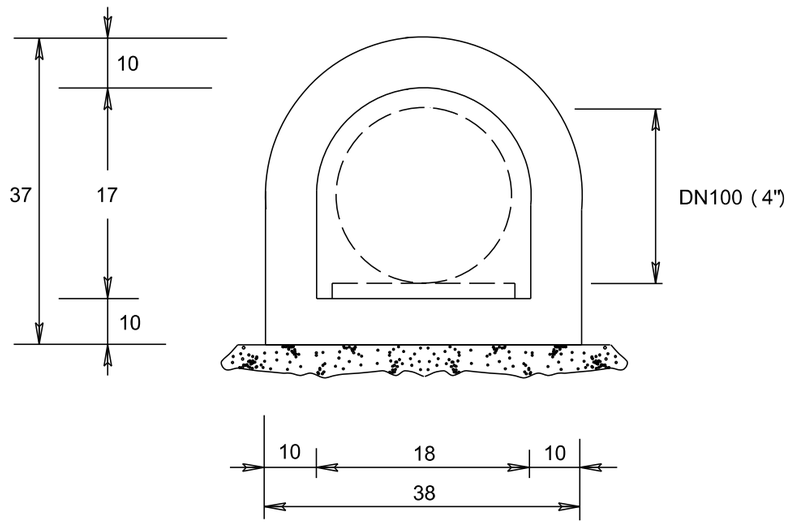

CALCESTRUZZO	CEMENTO TIPO 325		
	DOSAGGIO MINIMO	3,50	q / m³
CALCESTRUZZO MAGRO	CEMENTO TIPO 325		
	DOSAGGIO MINIMO	1,50	q / m³

LE MISURE SONO ESPRESSE IN METRI

SNAM RETE GAS

PROGETTISTA Technip

Rif. TPIDL: 8010-409-STC-3290-171
TECHNIP ITALY DIREZIONE LAVORI S.p.A.

Metanodotto:

VARIANTI MET. BENEVENTO-CISTERNA
DN 500 (20"), DP 64 bar ED OPERE CONNESSE

CUNICOLO IN CALCESTRUZZO SENZA O CON ARMATURA
REALIZZATO IN OPERA SU CANALETTA SAGOMATA IN PLASTICA

Dis. ST-170

Fg. 2 di 3

Comm. NR/13012

INDICE Ø 1 2

Scala

Sostituisce il .....
Sostituito dal .....

SETTO DI SEPARAZIONE

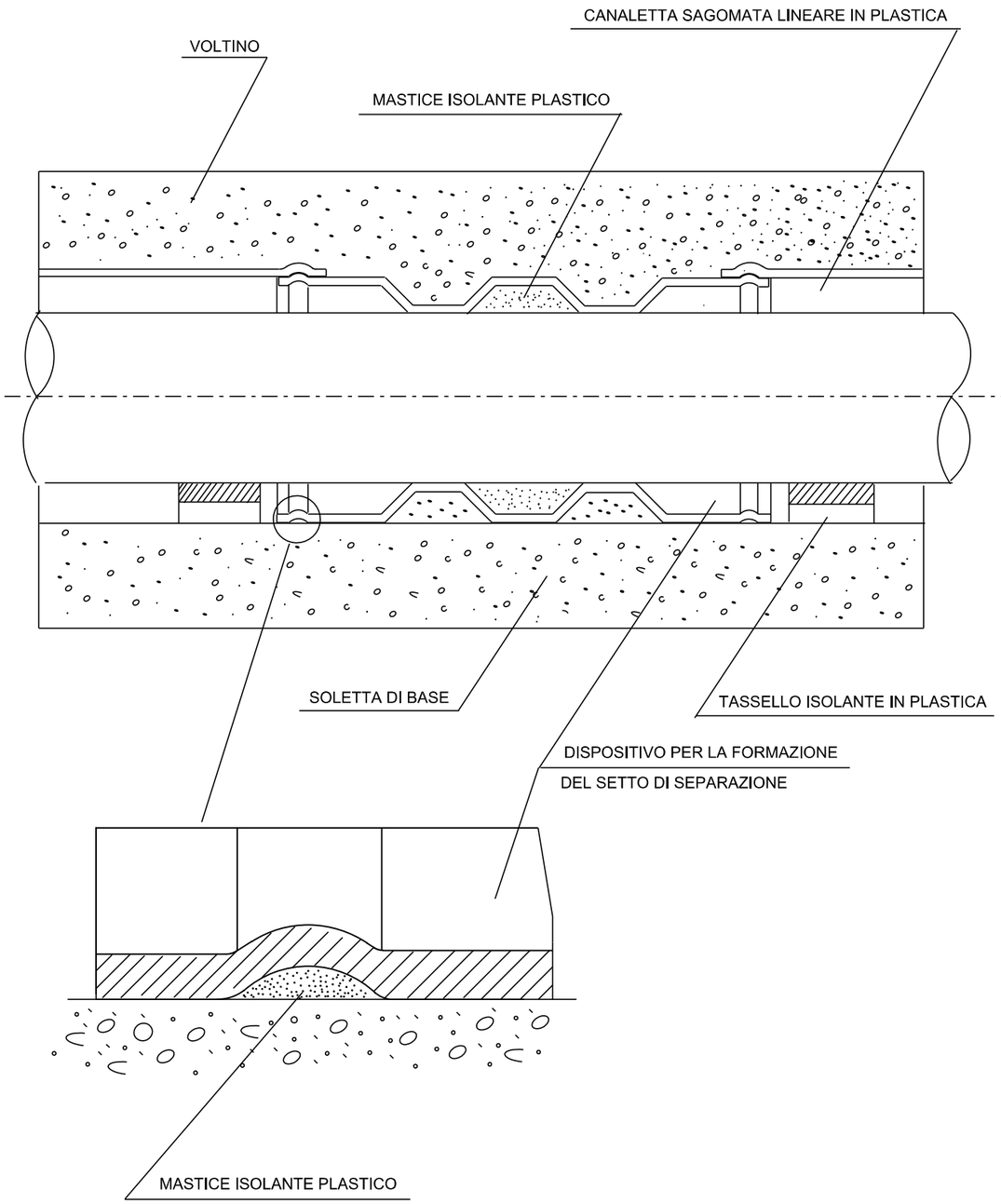

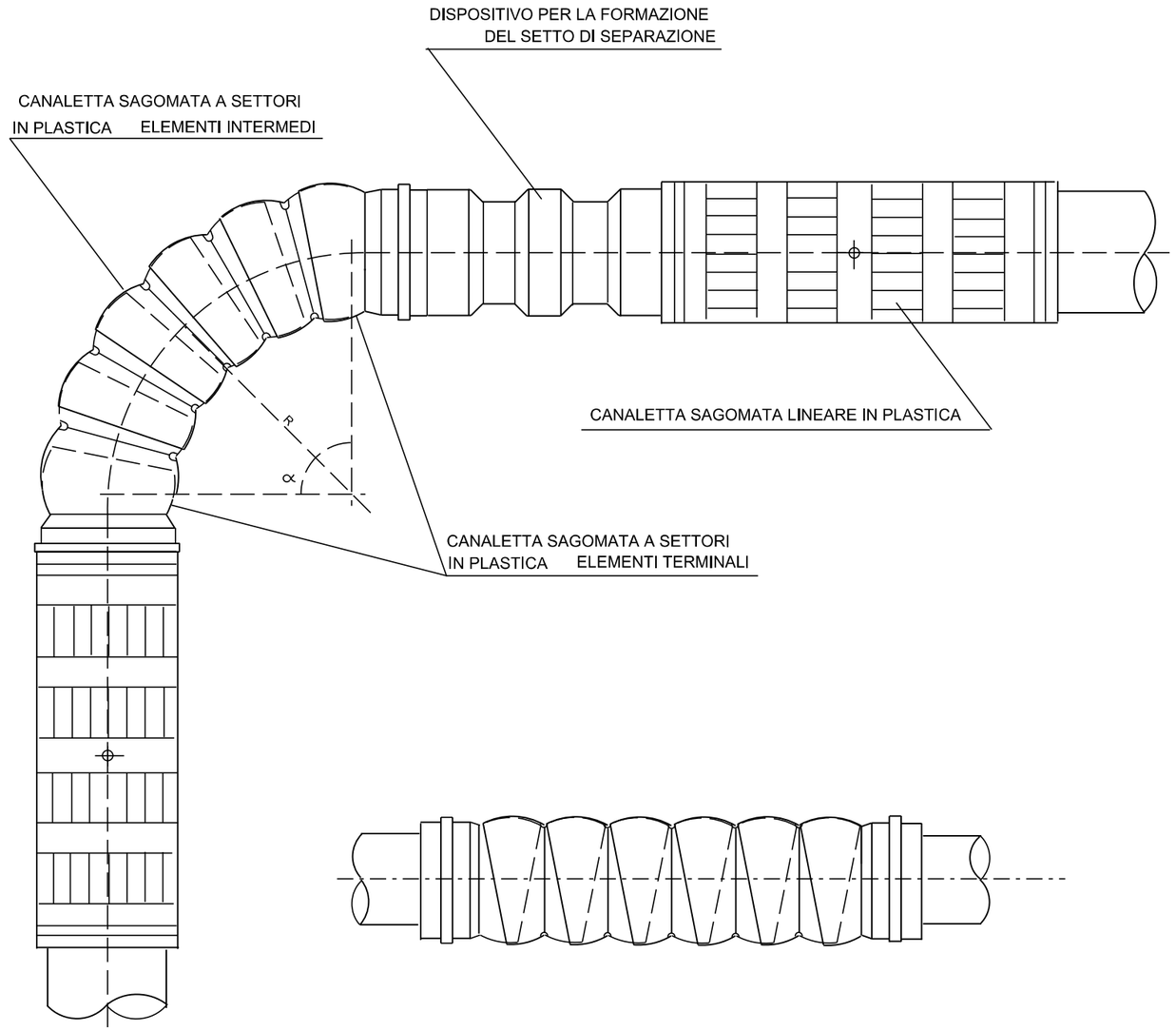

LE MISURE SONO ESPRESSE IN METRI

SNAM RETE GAS	PROGETTISTA Technip Rif.TPIDL: 8010-409-STC-3290-171 TECHNIP ITALY DIREZIONE LAVORI S.p.A.	Dis. ST-170 Fg. 3 di 3
Metanodotto: VARIANTI MET. BENEVENTO-CISTERNA DN 500 (20"), DP 64 bar ED OPERE CONNESSE		Comm. NR/13012 INDICE Ø 1 2 Scala
CUNICOLO IN CALCESTRUZZO SENZA O CON ARMATURA REALIZZATO IN OPERA SU CANALETTA SAGOMATA IN PLASTICA		Sostituisce il ..... Sostituito dal .....

Il presente disegno e' di proprieta' aziendale - La Societa' tutelera' i propri diritti a termine di legge.

Il presente disegno e' di proprieta' aziendale - La Societa' tutelera' i propri diritti a termine di legge.

BASAMENTO

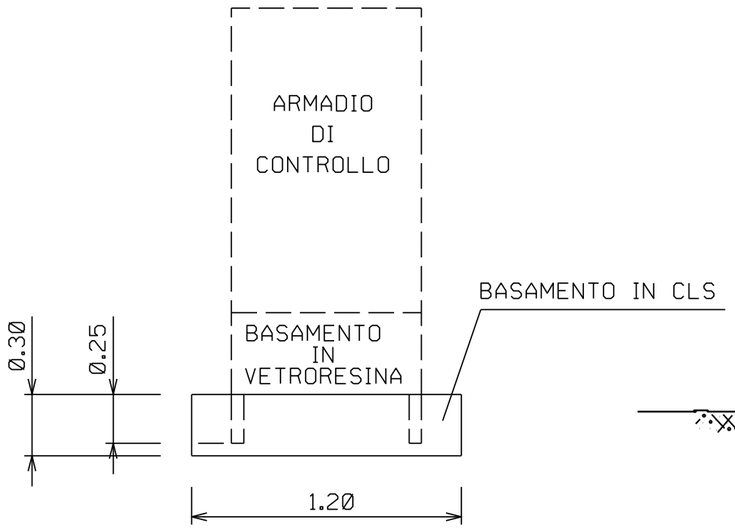

SEZIONE A-A

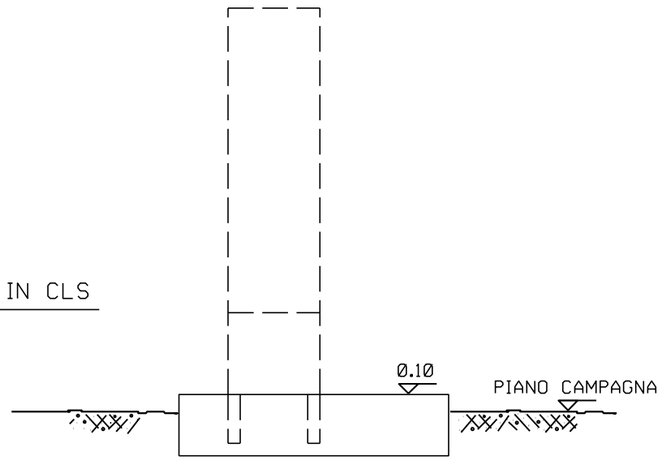

SEZIONE B-B

ARMADIO DI CONTROLLO

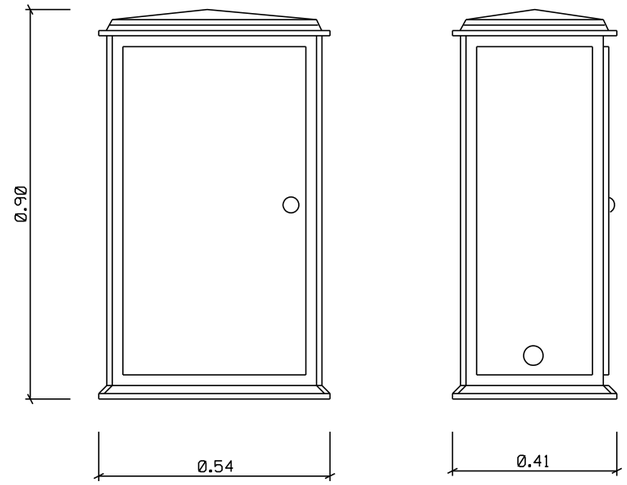

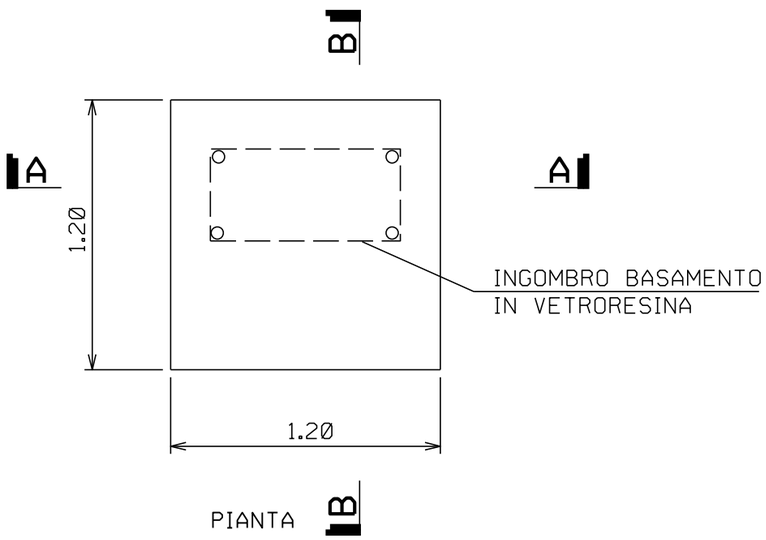

PIANTA

LE MISURE SONO ESPRESSE IN METRI

INDICE	DATA	REVISIONI	ELABORATO	VERIFICATO	APPROVATO
2	05/07/2016	RIEMISSIONE PER PERMESSI - VARIATO TRACCIATO	F. CERRUTO	M.FORNAROLI	V.FORLIVESI G.GIOVANNINI
1	05/11/2014	EMISSIONE PER PERMESSI	F. CERRUTO	S. BUCCAFUSCA	V.FORLIVESI M.MATTEUCCI
0	24/02/2014	EMISSIONE	F. CERRUTO	S. BUCCAFUSCA	V.FORLIVESI M.MATTEUCCI

SNAM RETE GAS

PROGETTISTA
Technip
Rif.TPIDL: 8010-409-STC-3290-173
TECHNIP ITALY DIREZIONE LAVORI S.p.A.

Dis. ST-172

Fg. 1 di 1

Comm. NR/13012

INDICE 0 / 1 / 2

Scala

Metanodotto:

VARIANTI MET. BENEVENTO-CISTERNA
DN 500 (20"), DP 64 bar ED OPERE CONNESSE

ARMADIO DI CONTROLLO IN VETRORESINA

Sostituisce il .....
Sostituito dal .....

Il presente disegno e' di proprieta' aziendale - La Societa' tutelera' i propri diritti a termine di legge.

CARTELLO SEGNALATORE PER VIGILANZA AEREA

TIPO – 1 –

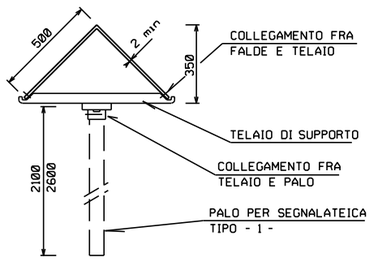

TIPO – 2 –

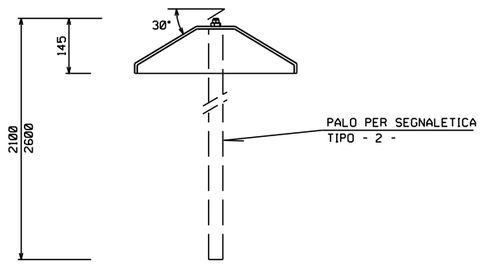

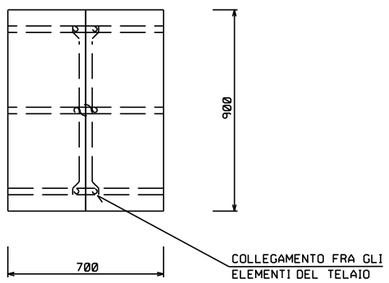

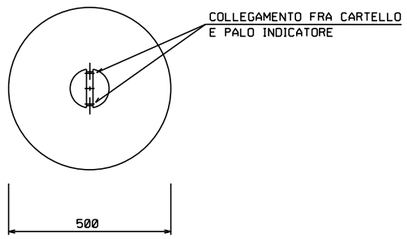

CARTELLO SEGNALATORE DI LINEA

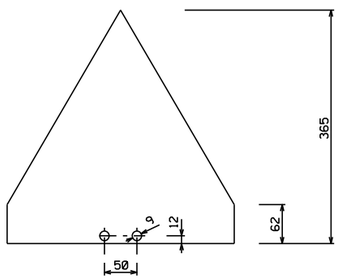

PALI PER CARTELLI SEGNALATORI

TIPO – 1 –

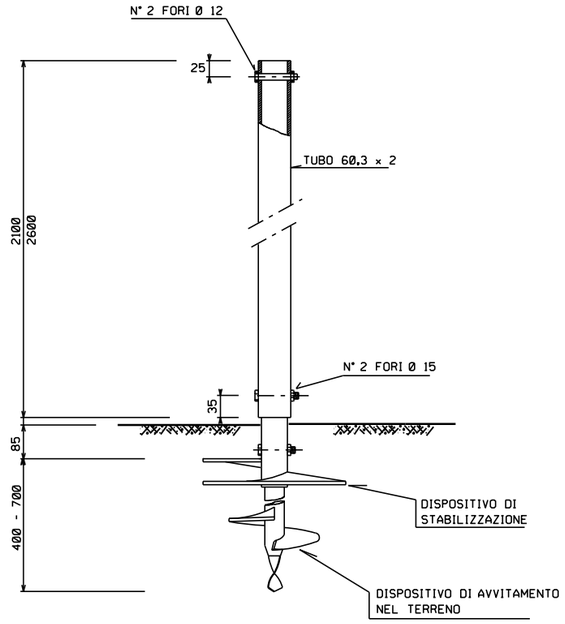

TIPO – 2–

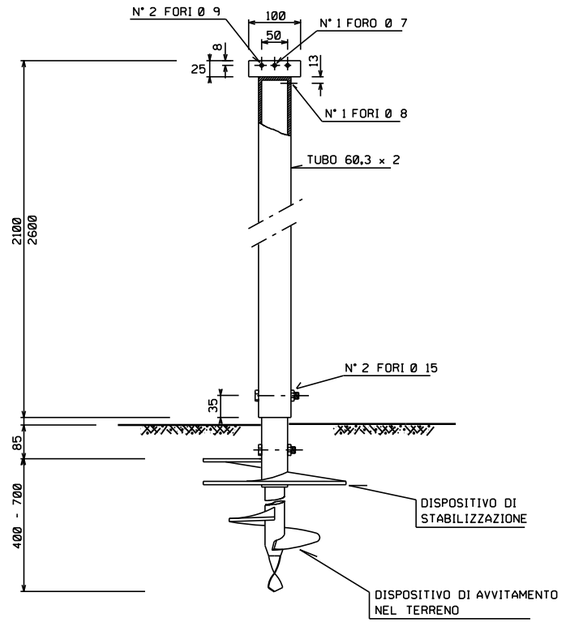

LE MISURE SONO ESPRESSE IN METRI

INDICE	DATA	REVISIONI	ELABORATO	VERIFICATO	APPROVATO
2	05/07/2016	RIEMISSIONE PER PERMESSI - VARIATO TRACCIATO	F. CERRUTO	M.FORNAROLI	V.FORLIVESI G.GIOVANNINI
1	05/11/2014	EMISSIONE PER PERMESSI	F. CERRUTO	S. BUCCAFUSCA	V.FORLIVESI M.MATTEUCCI
0	24/02/2014	EMISSIONE	F. CERRUTO	S. BUCCAFUSCA	V.FORLIVESI M.MATTEUCCI

SNAM RETE GAS

PROGETTISTA
Technip
Rif.TPIDL: 8010-409-STC-3290-174
TECHNIP ITALY DIREZIONE LAVORI S.p.A.

Dis. ST-173

Fg. 1 di 1

Comm. NR/13012

INDICE Ø 1 2

Scala

Metanodotto:

VARIANTI MET. BENEVENTO-CISTERNA
DN 500 (20"), DP 64 bar ED OPERE CONNESSE

TIPICO PER CARTELLO SEGNALATORE

Sostituisce il .....
Sostituito dal .....

Il presente disegno e' di proprieta' aziendale - La Societa' tutelera' i propri diritti a termine di legge.

PIANTA SCALA 1:50

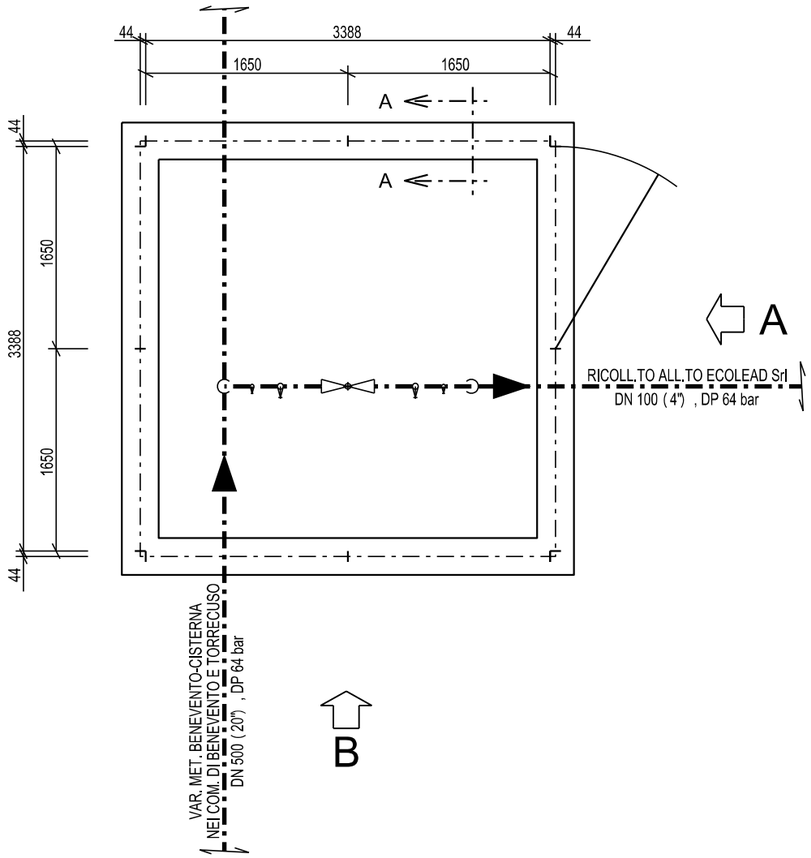

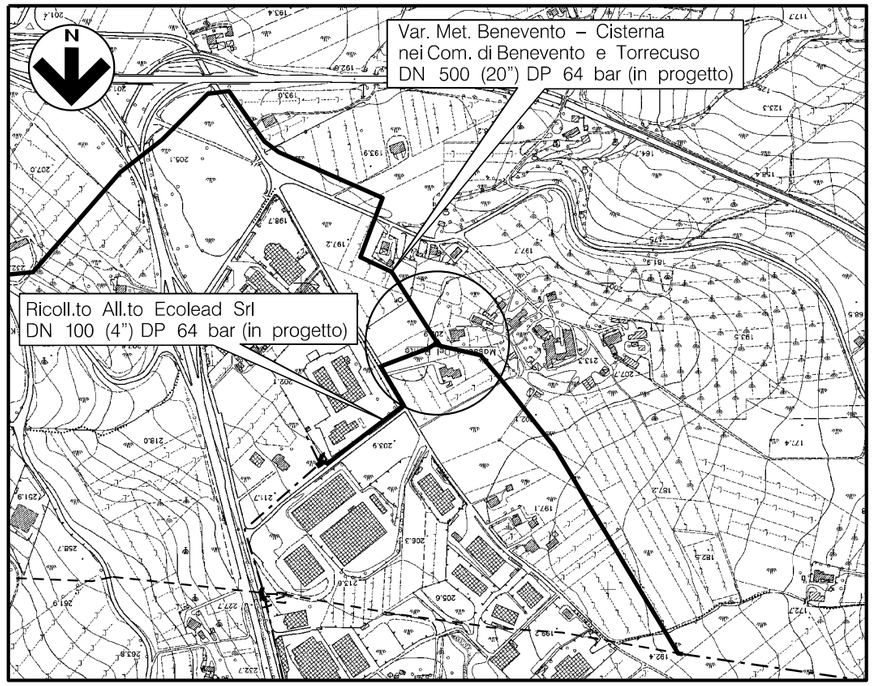

COROGRAFIA 1:10000
FOGLI CTR 432011

PROSPETTO "A" SCALA 1:100

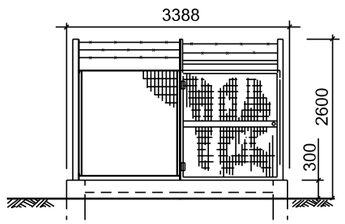

PROSPETTO "B" SCALA 1:100

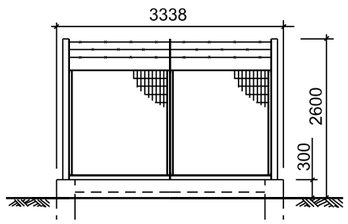

SEZIONE A-A SCALA 1:25

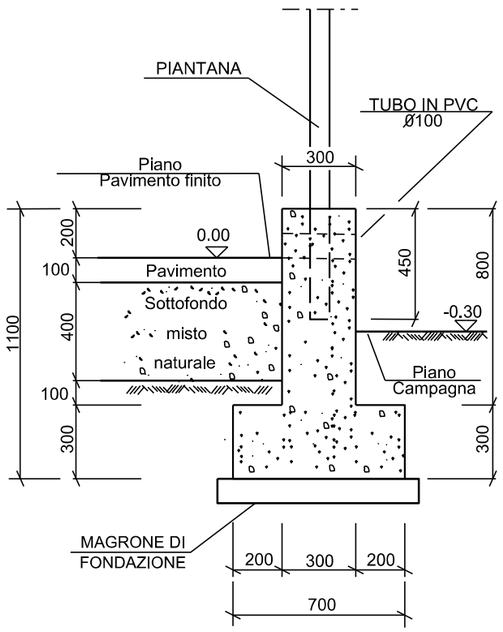

LE MISURE SONO ESPRESSE IN MILLIMETRI

INDICE	DATA	REVISIONI	ELABORATO	VERIFICATO	APPROVATO
2	05/07/2016	RIEMISSIONE PER PERMESSI - VARIATO TRACCIATO	F. CERRUTO	M.FORNAROLI	V.FORLIVESI G.GIOVANNINI
1	05/11/2014	EMISSIONE PER PERMESSI	F. CERRUTO	S. BUCCAFUSCA	V.FORLIVESI M.MATTEUCCI
0	24/02/2014	EMISSIONE	G. BIOCCA	S. BUCCAFUSCA	V.FORLIVESI M.MATTEUCCI

SNAM RETE GAS

PROGETTISTA
Technip
Rif.TPIDL: 8010-409-STC-3290-202
TECHNIP ITALY DIREZIONE LAVORI S.p.A.

Dis. ST-201

Fg. 1 di 1

Comm. NR/13012

INDICE Ø 1 2

Scala

Sostituisce il .....
Sostituito dal .....

Metanodotto:

VARIANTI MET. BENEVENTO–CISTERNA
DN 500 (20"), DP 64 bar ED OPERE CONNESSE

P.I.D.S. N.1 - LOCALITA' MASSERIA DEL PONTE
PIANTA, PROSPETTI, PLANIMETRIA

PIANTA SCALA 1:50

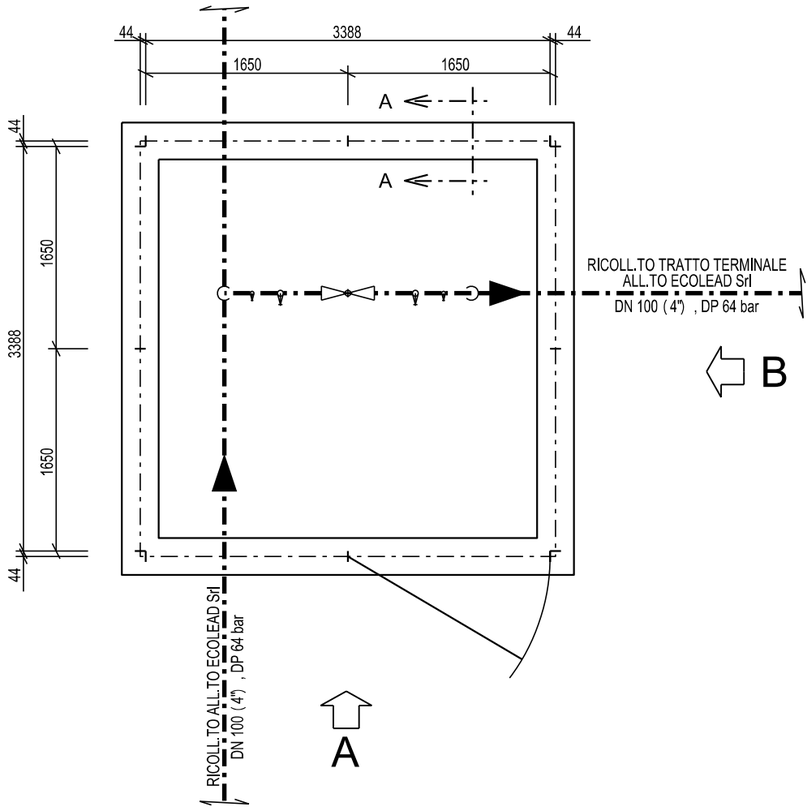

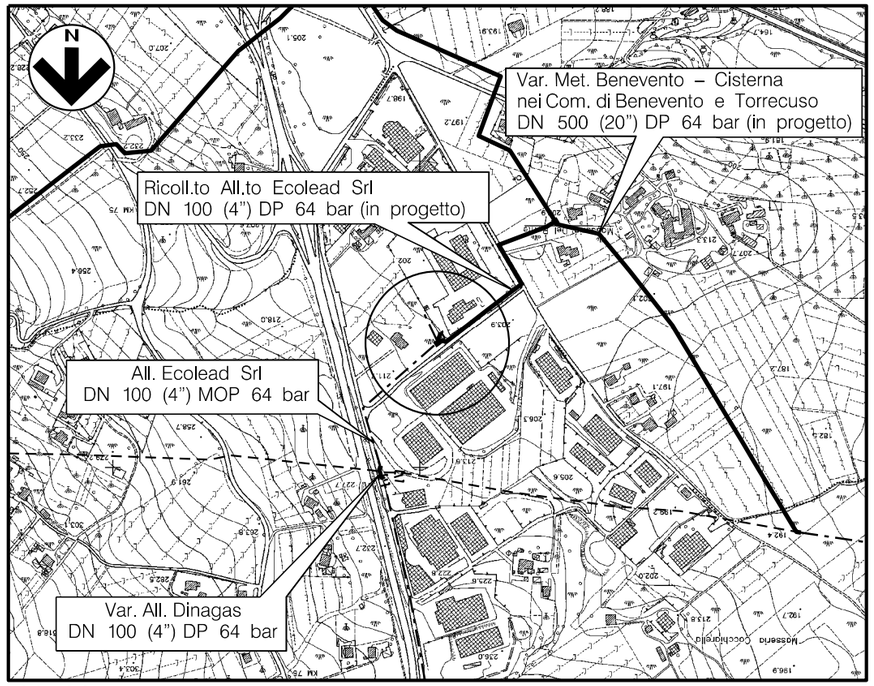

COROGRAFIA 1:10000
FOGLI CTR 432011

PROSPETTO "A" SCALA 1:100

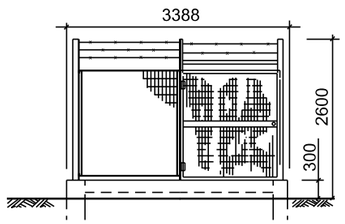

PROSPETTO "B" SCALA 1:100

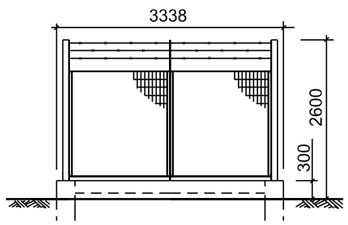

SEZIONE A-A SCALA 1:25

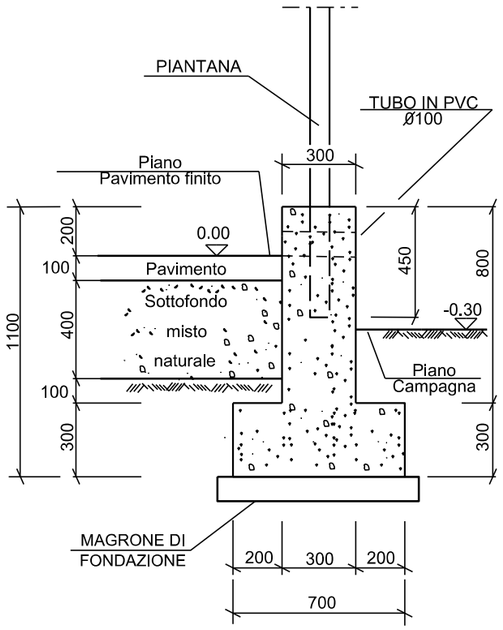

LE MISURE SONO ESPRESSE IN MILLIMETRI

INDICE	DATA	REVISIONI	ELABORATO	VERIFICATO	APPROVATO
2	05/07/2016	RIEMISSIONE PER PERMESSI - VARIATO TRACCIATO	F. CERRUTO	M.FORNAROLI	V.FORLIVESI G.GIOVANNINI
1	05/11/2014	EMISSIONE PER PERMESSI	F. CERRUTO	S. BUCCAFUSCA	V.FORLIVESI M.MATTEUCCI
0	24/02/2014	EMISSIONE	G. BIOCCA	S. BUCCAFUSCA	V.FORLIVESI M.MATTEUCCI

SNAM RETE GAS

PROGETTISTA
Technip
Rif TPIDL: 8010-409-STC-3290-203
TECHNIP ITALY DIREZIONE LAVORI S.p.A.

Dis. ST-202

Fg. 1 di 1

Comm. NR/13012

INDICE 0 1 2

Scala

Metanodotto:

VARIANTI MET. BENEVENTO-CISTERNA
DN 500 (20"), DP 64 bar ED OPERE CONNESSE

P.I.D.S. N.1 - LOCALITA' TORREPALAZZO
PIANTA, PROSPETTI, PLANIMETRIA

Sostituisce il .....
Sostituito dal .....

Il presente disegno e' di proprieta' aziendale - La Societa' tutelera' i propri diritti a termine di legge.