ASIS SALERNITANA RETI ED IMPIANTI s.p.a.

REGIONE CAMPANIA

Direzione Generale 5 - Direzione Generale per l'ambiente e l'ecosistema
Delibera della Giunta Regionale n. 94 del 09/03/2015
PROGRAMMAZIONE DEGLI INTERVENTI AFFERENTI ALL' OBIETTIVO DI SERVIZIO
"TUTELARE E MIGLIORARE LA QUALITA' DELL'AMBIENTE, IN RELAZIONE AL SERVIZIO IDRICO INTEGRATO" A
VALERE SULLE RISORSE DEL FONDO DI SVILUPPO E COESIONE DI CUI ALLA DELIBERAZIONE DEL CIPE n. 79/2012.

RIPRISTINO E RIFUNZIONALIZZAZIONE DELL' IMPIANTO DI DEPURAZIONE IN loc. "CODA DI VOLPE" NEL COMUNE DI EBOLI (SA)

PROGETTO PRELIMINARE

Elaborato n°
E.5.2

SCHEMA DI PROCESSO
- DIAGRAMMA A BLOCCHI E PROFILO IDRAULICO -
- STATO DI FATTO -

	PROGETTO UFFICIO TECNICO ASIS *dott. Ing. Giuseppe GIANNELLA*	CONSULENZA SPECIALISTICA *prof. Ing. Vincenzo BELGIORNO*
	Responsabile del procedimento *Ing. Valeria RISI*	COORDINAMENTO SICUREZZA in fase di progettazione *geom. Domenico NESE*
DATA Luglio 2015 PROT.	CONSULENZA GEOLOGICA *dott. Vincenzo SIERVO*	CONSULENZA STRUTTURALE *dott. Ing. Giuseppe GALDO*

REV.	DESCRIZIONE	DATA	VERIFICATO RESP. TECNICO

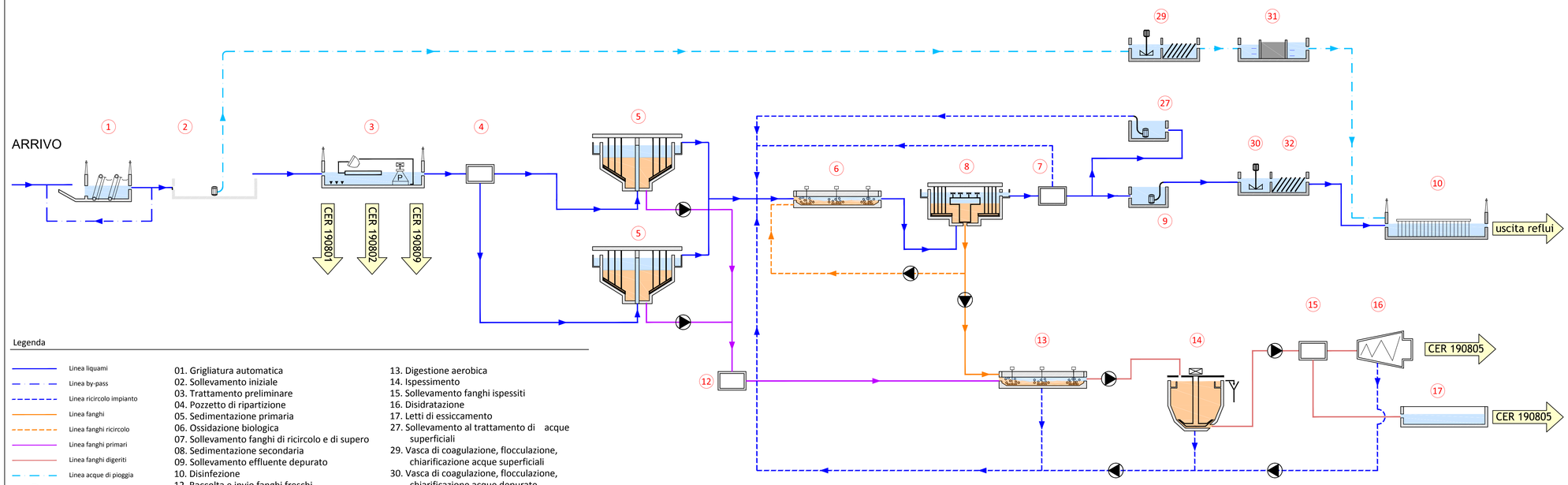

Legenda

- Linea liquami
- Linea by-pass
- Linea ricircolo impianto
- Linea fanghi
- Linea fanghi ricircolo
- Linea fanghi primari
- Linea fanghi digeriti
- Linea acque di pioggia
- pompa di rilancio
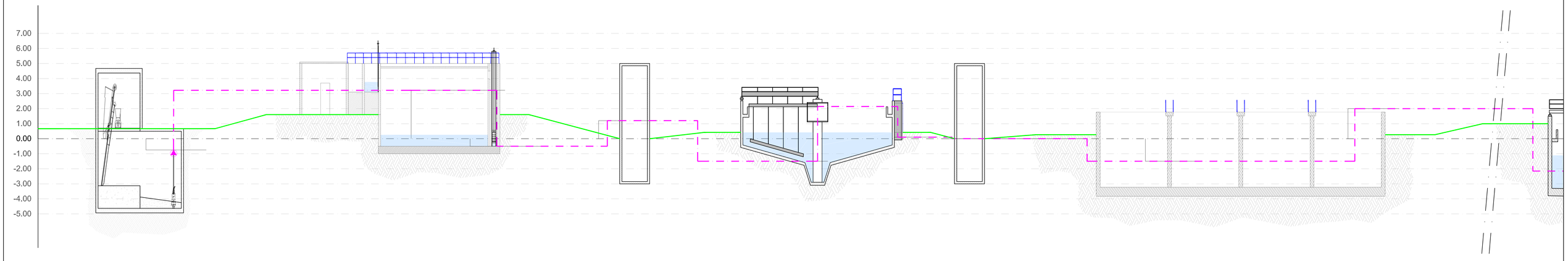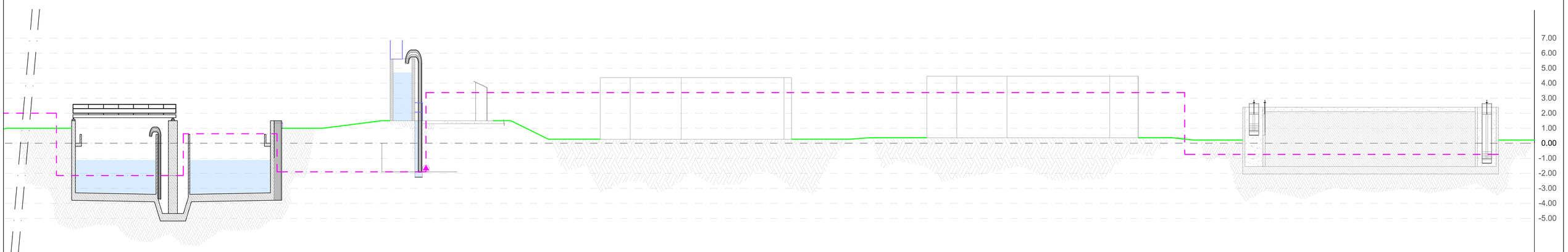
01. Grigliatura automatica
02. Sollevamento iniziale
03. Trattamento preliminare
04. Pozzetto di ripartizione
05. Sedimentazione primaria
06. Ossidazione biologica
07. Sollevamento fanghi di ricircolo e di supero
08. Sedimentazione secondaria
09. Sollevamento effluente depurato
10. Disinfezione
12. Raccolta e invio fanghi freschi
13. Digestione aerobica
14. Ispessimento
15. Sollevamento fanghi ispessiti
16. Disidratazione
17. Letti di essiccamento
27. Sollevamento al trattamento di acque superficiali
29. Vasca di coagulazione, flocculazione, chiarificazione acque superficiali
30. Vasca di coagulazione, flocculazione, chiarificazione acque depurate
31. Filtri a sabbia acque superficiali
32. Filtri a sabbia effluente depurato