ASIS SALERNITANA RETI ED IMPIANTI s.p.a.

REGIONE CAMPANIA

Direzione Generale 5 - Direzione Generale per l'ambiente e l'ecosistema
Delibera della Giunta Regionale n. 94 del 09/03/2015
PROGRAMMAZIONE DEGLI INTERVENTI AFFERENTI ALL' OBIETTIVO DI SERVIZIO
"TUTELARE E MIGLIORARE LA QUALITA' DELL'AMBIENTE, IN RELAZIONE AL SERVIZIO IDRICO INTEGRATO" A VALERE SULLE RISORSE DEL FONDO DI SVILUPPO E COESIONE DI CUI ALLA DELIBERAZIONE DEL CIPE n. 79/2012.

RIPRISTINO E RIFUNZIONALIZZAZIONE DELL' IMPIANTO DI DEPURAZIONE IN loc. "CODA DI VOLPE" NEL COMUNE DI EBOLI (SA)

PROGETTO PRELIMINARE

Elaborato n° E.1.2 scala 1:200	PLANIMETRIA IMPIANTO DI DEPURAZIONE "CODA DI VOLPE" DETTAGLIO VASCHE ED OPERE	
	PROGETTO UFFICIO TECNICO ASIS *dott. Ing. Giuseppe GIANNELLA*	CONSULENZA SPECIALISTICA *prof. Ing. Vincenzo BELGIORNO*
	Responsabile del procedimento *Ing. Valeria RISI*	COORDINAMENTO SICUREZZA in fase di progettazione *geom. Domenico NESE*
DATA Luglio 2015 PROT.	CONSULENZA GEOLOGICA *dott. Vincenzo SIERVO*	CONSULENZA STRUTTURALE *dott. Ing. Giuseppe GALDO*

REV.	DESCRIZIONE	DATA	VERIFICATO RESP. TECNICO

9-27. Sollevamento effluente depurato

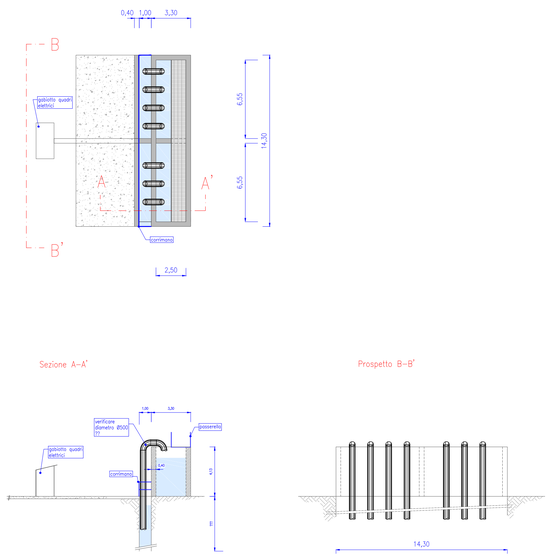

5. Vasca di sedimentazione primaria

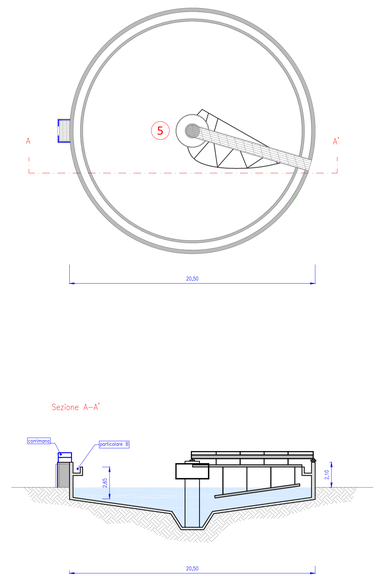

8. Vasca di sedimentazione secondaria

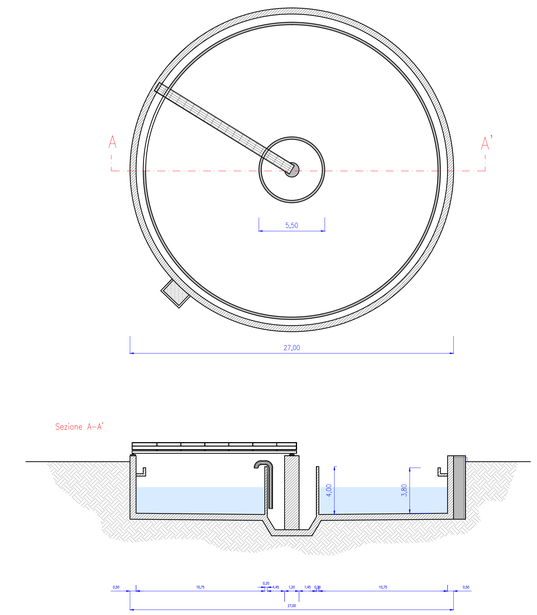

3. Trattamento preliminare

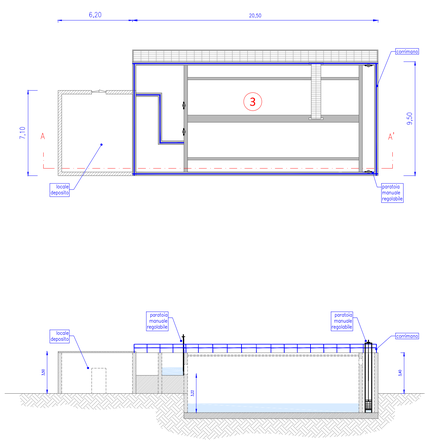

10. Disinfezione

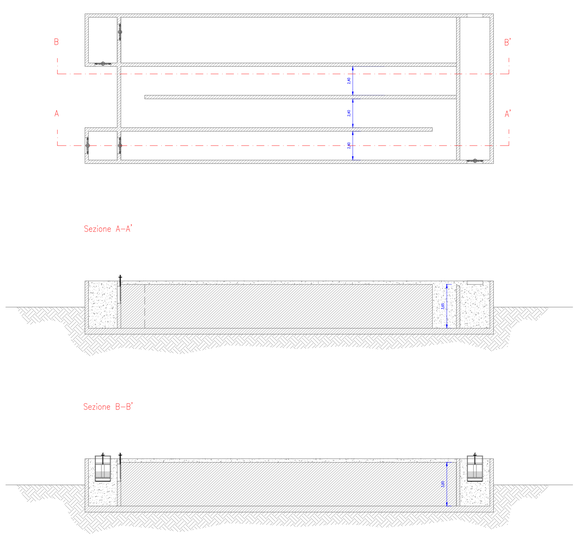

6. Vasca di ossidazione biologica

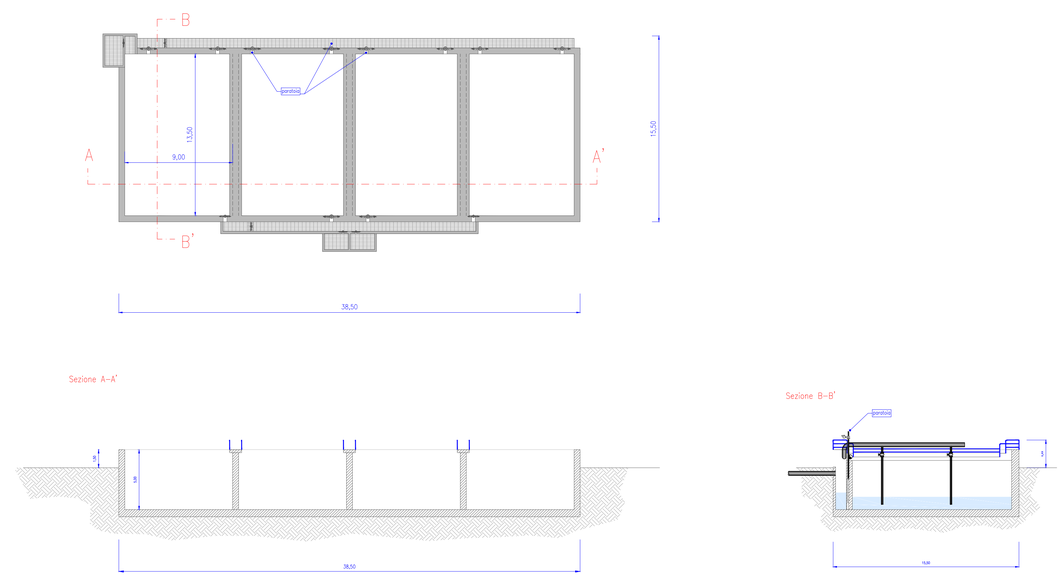

29. Vasca di coagulazione, flocculazione, chiarificazione acque superficiali

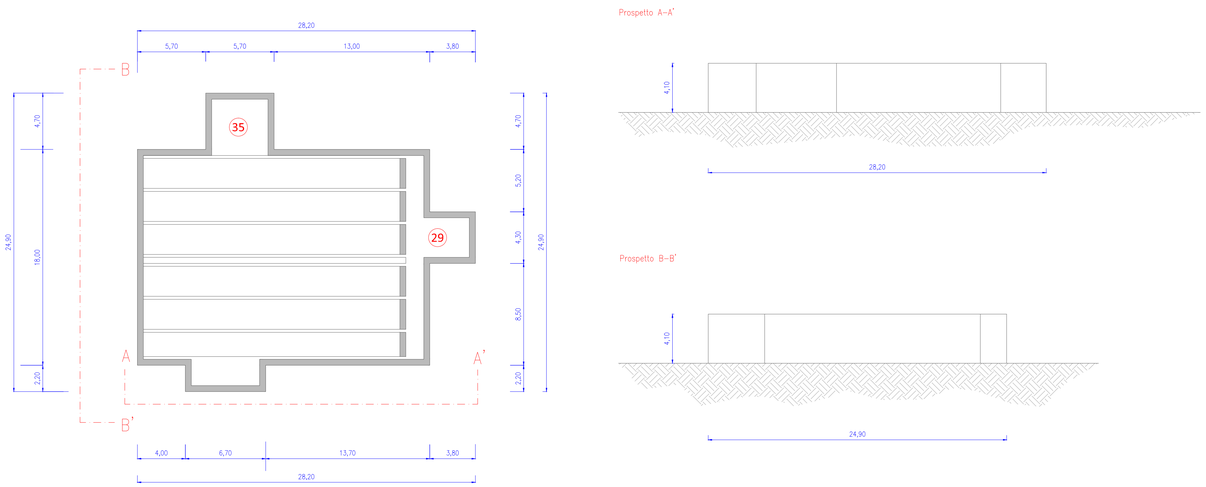
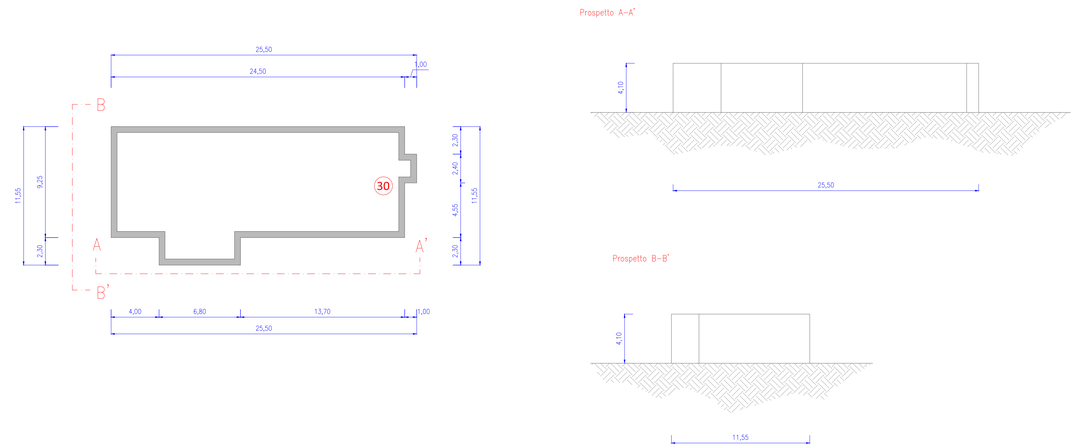
30. Vasca di coagulazione, flocculazione, chiarificazione acque superficiali